Quick-Hang

Barn Door Track System

with integrated Soft Close Mechanism

INSTALLATION INSTRUCTIONS

REQUIRES TWO PEOPLE

MKTD4091 - ENG - 2020

STEP A Cut Out Acorn Nut Protectors For **Step 1A**

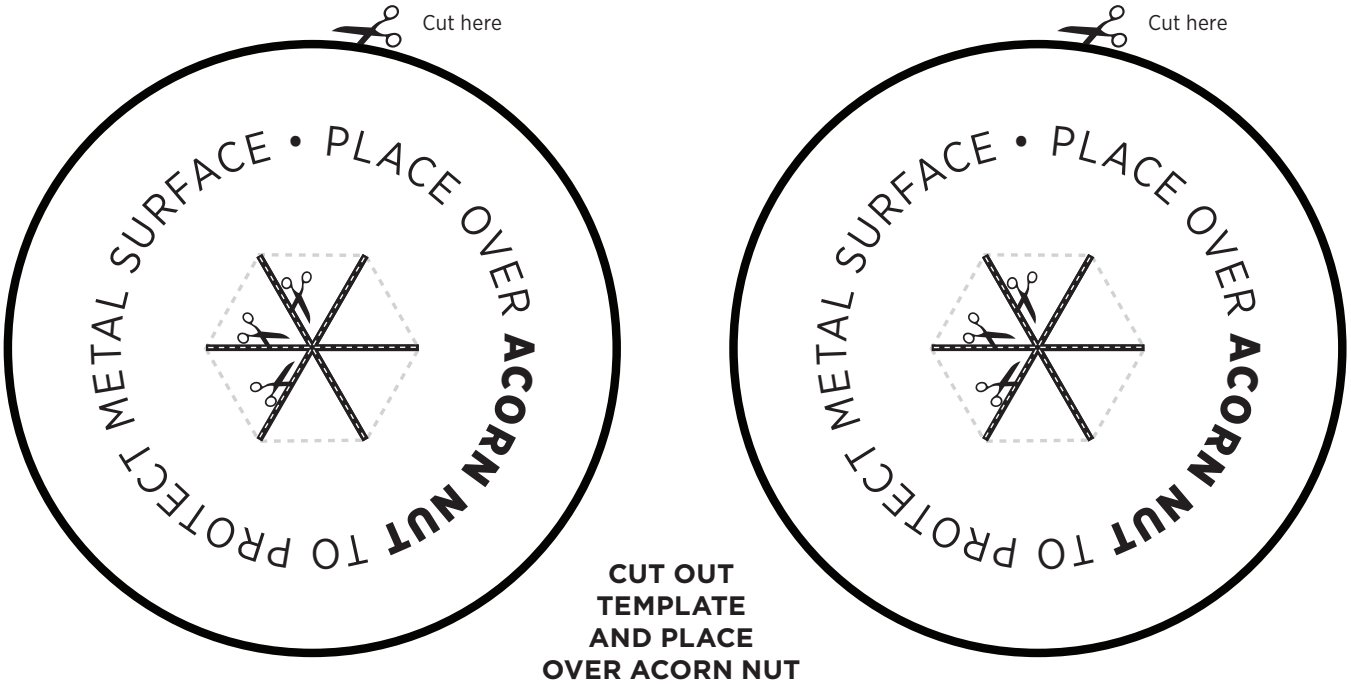

For back of door

CUT OUT TEMPLATE AND PLACE OVER ACORN NUT TO PROTECT METAL SURFACE

For front of door

STEP B Cut Out Handle Installation Template For **Step 2**

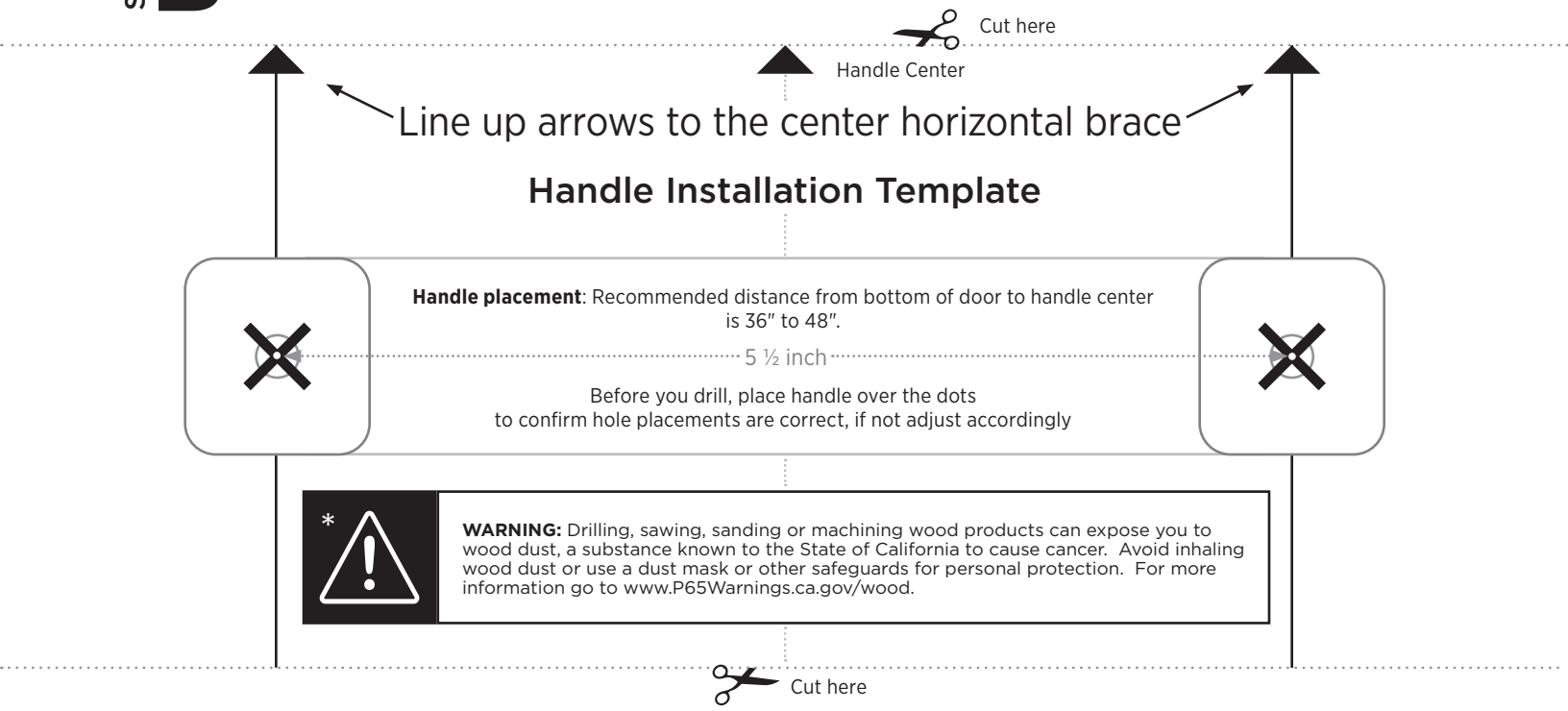

PLEASE READ CAREFULLY

- Read all instructions carefully.
- Protect your eyes by wearing safety goggles.
- Keep the installation area free of clutter.
- Follow each step completely before starting the next step.

IMPORTANT!

VERIFY THAT ALL PARTS ARE INCLUDED IN THE PACKAGING. IF ANY PARTS ARE MISSING, DO NOT RETURN THIS PRODUCT TO THE STORE.

FOR PARTS ASSISTANCE, PLEASE CALL **1-800-493-5263** BETWEEN **8:30 AM AND 4:30 PM EST, MONDAY TO FRIDAY.** SUPPORT IS PROVIDED IN ENGLISH, FRENCH AND SPANISH.

PACKAGE CONTENTS

1x

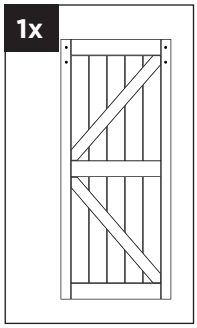

Barn Door

2x

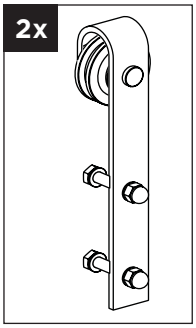

Bent Strap (with Bolt, Washer and Acorn Nut)

5x

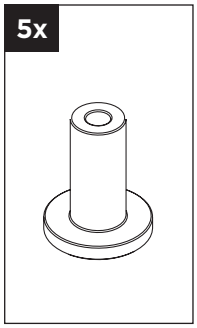

Long Track Spacer

5x

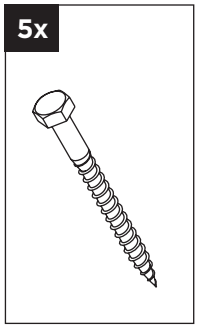

Track Mount Lag Screws (Direct to Stud)

5x

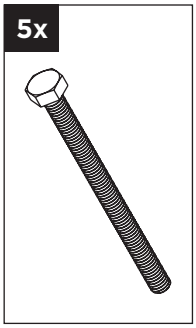

Track Mount Lag Bolts

5x

Track Mount Washer

4x

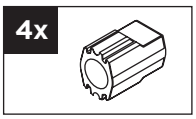

Bolt Support Insert

1x

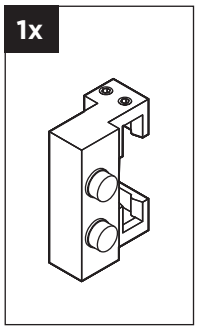

Left End Stop

1x

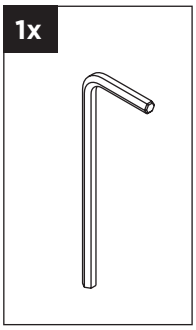

Allen Key

1x

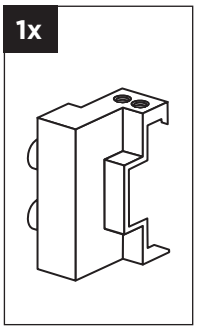

Right End Stop

4x

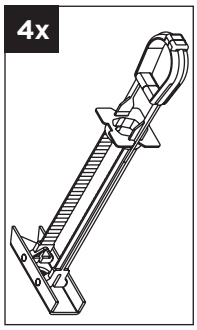

Flip Toggle Anchor

2x

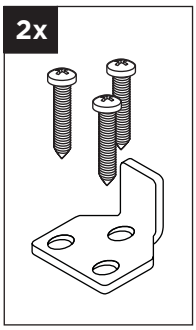

Soft Close Trigger

1x

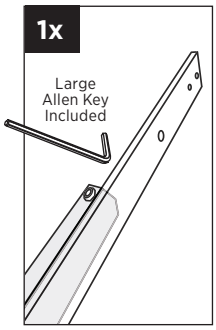

Track (with integrated Soft Close Mechanism)

1x

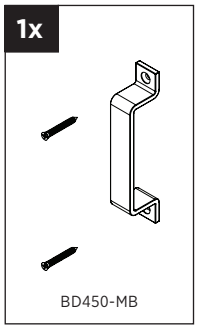

Handle

2x

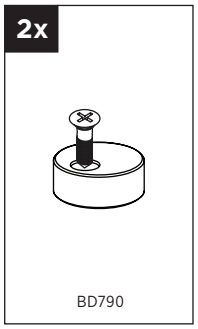

Anti-Jump Block

1x

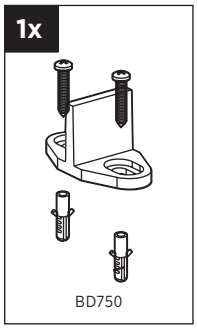

Floor Door Guide

4x

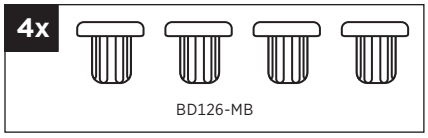

Barn Door Track Joiner Plugs

5x

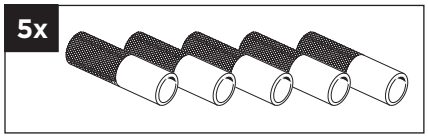

Carriage Anchor 1 ¼ inch (Option)

OPTION

1x

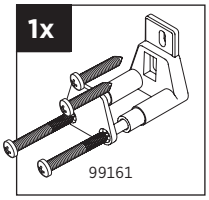

Wall Door Guide

2x

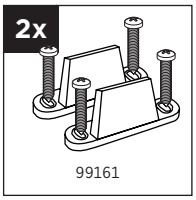

Floor Door Guide

*

WARNING: Drilling, sawing, sanding or machining wood products can expose you to wood dust, a substance known to the State of California to cause cancer. Avoid inhaling wood dust or use a dust mask or other safeguards for personal protection. For more information go to www.P65Warnings.ca.gov/wood.

TOOLS REQUIRED (NOT PROVIDED)

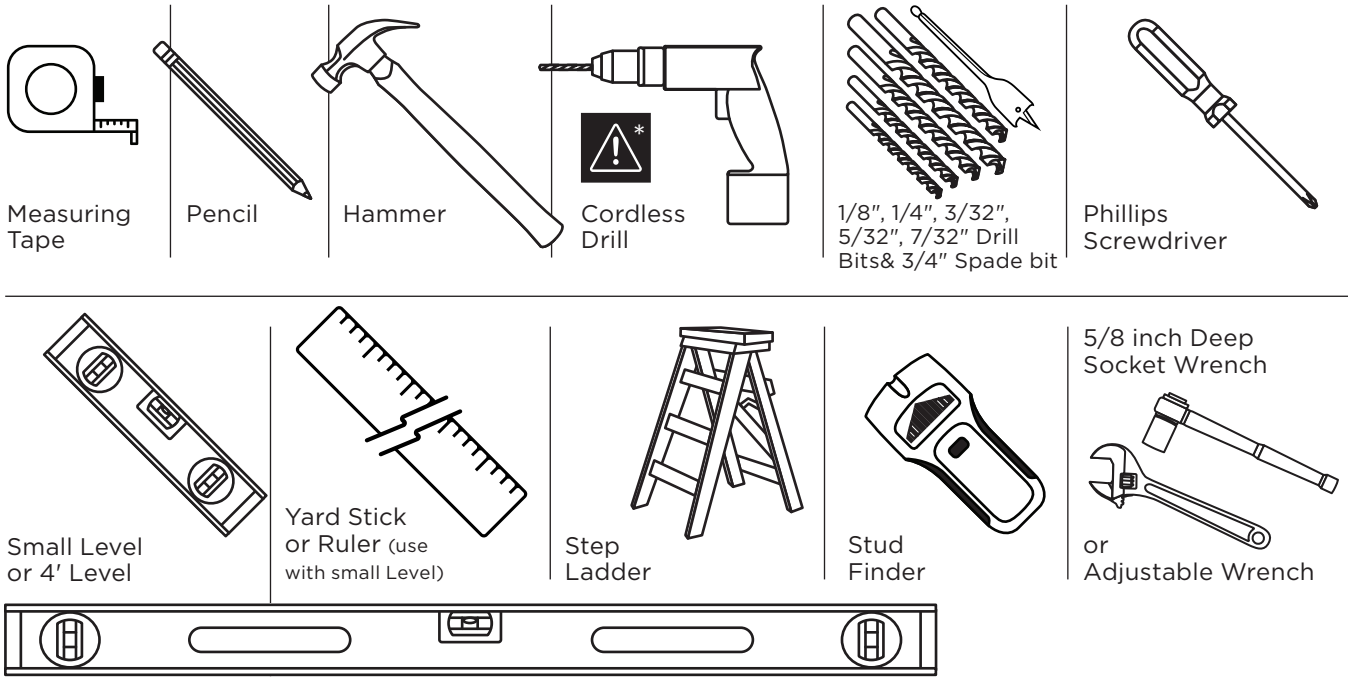

STEP 1A Install The Bent Straps

Securing the Bent Strap hardware to the door

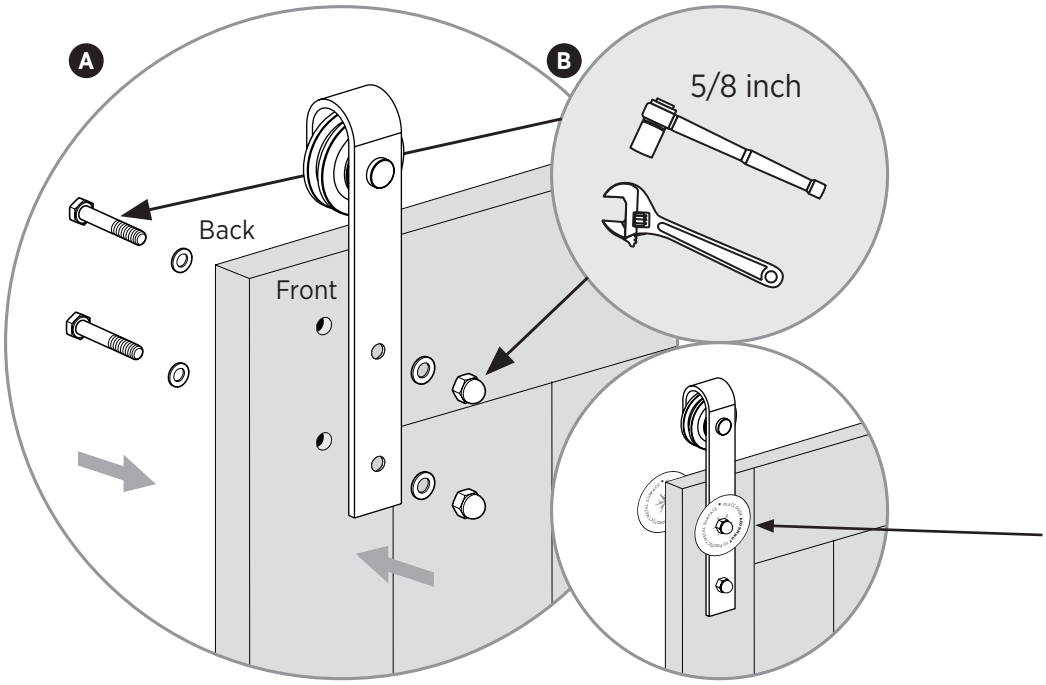

A) From the back of the door, position the Bent Strap Mounting Bolt and a Washer. From the front of the door position the Bent Strap, Washer and Acorn Nut. Tighten by hand to secure the hardware.

B) Place the 5/8 inch Deep Socket Wrench on the Acorn Nut at the front of the door. Place the Adjustable Wrench on the Mounting Bolt at the back of the door.

C) Repeat **Step 1A** for the second Bent Strap hardware.

Note 1: cut out and use the two supplied templates on page 2 (**Step A**) to protect the metal surface of the Acorn Nut and Strap.

Note 2: Do not over tighten

STEP 1B Installing the Anti-Jump Blocks on the door

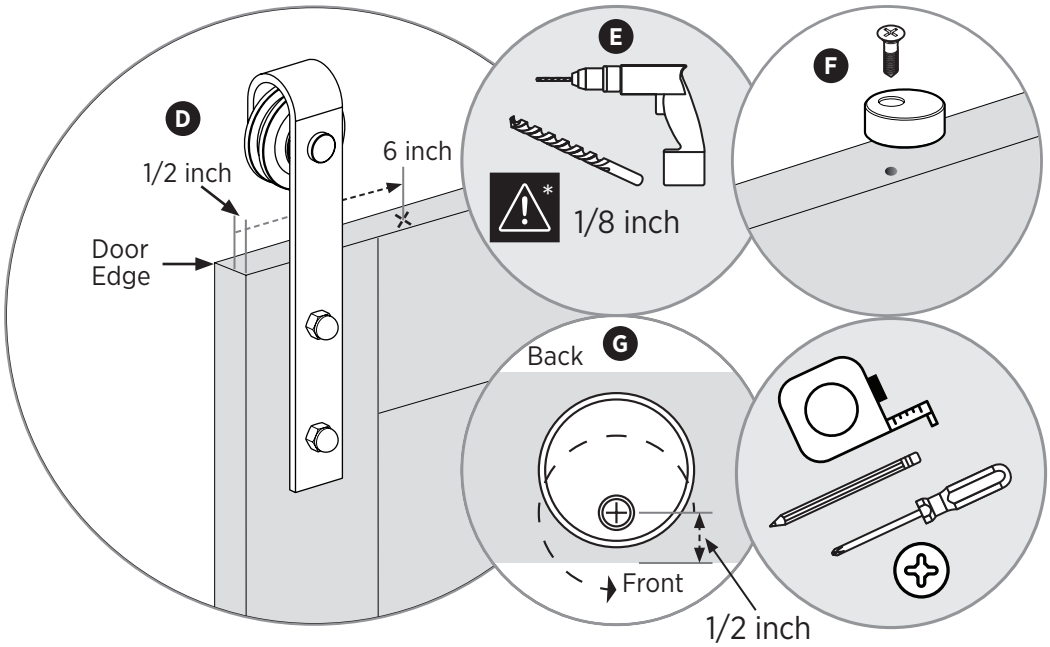

D) Measure and mark in 6 inch from both door ends and 1/2 inch from the front of the door.

E) Pilot drill 1/8 inch hole at both marks.

F) Loosely secure the Anti-Jump Blocks with a #2 Phillips Screwdriver.

G) Rotate the blocks outwards to allow the door to be mounted onto the Track.

STEP 2 Install The Handle

Installing the Handle on the Barn Door

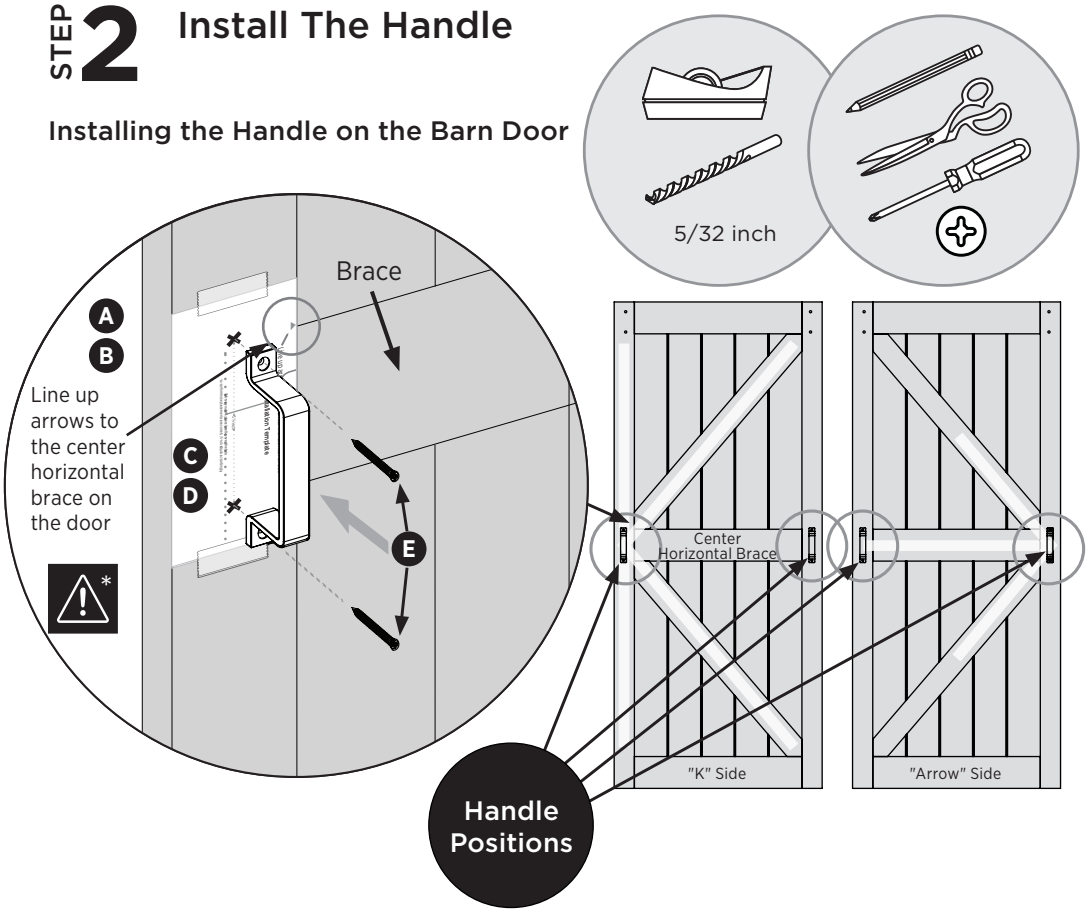

A) Position the supplied template onto the door as shown**.**

B) Line up the arrows to the center horizontal Brace on door and secure with some Low Tack Tape.

C) Poke a small hole through the center of the 'X' on the template to mark the pilot hole location. Remove template.

D) Drill a 1 inch pilot hole using the 5/32 inch Drill Bit. **(Do not drill through door**).

E) Using a #2 Phillips Screwdriver, tighten and secure the Handle in place.

STEP 3 Pick Your Door Opening Location

Determine what direction your door will be opening

A) Door opens to the right

These instructions will focus on right opening doors

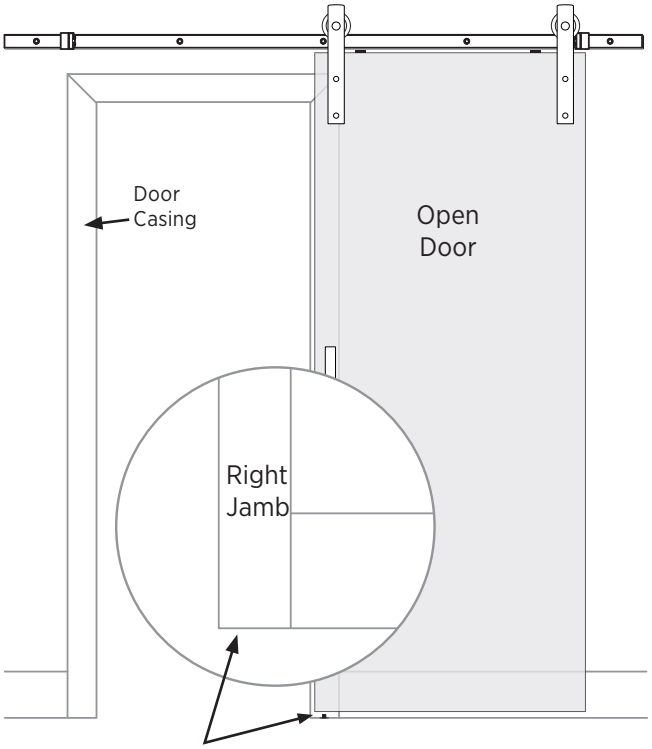

We will be referring to this side of the door jamb in these instructions

B) Door opens to the left

For this application work from the left jamb

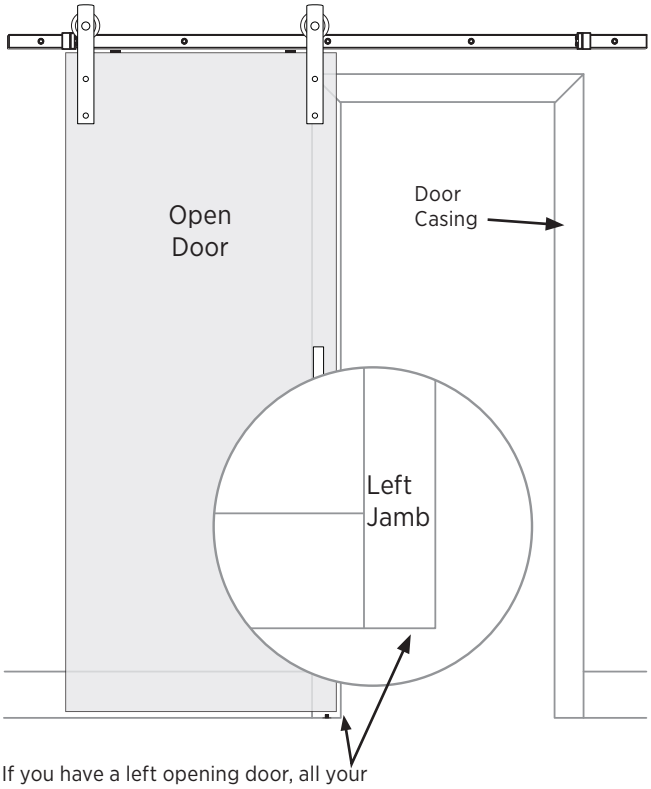

If you have a left opening door, all your measurements will be focusing on this door jamb

STEP 4 Check For Level Floor

A) Use a Level to check if your floor is uneven before making measurements.

B) If your floor is uneven, you need to measure at the open and closed positions of the Barn Door to ensure there is enough space - select the highest point on the floor to ensure you have at least the height of your door plus 1 ¾ inch.

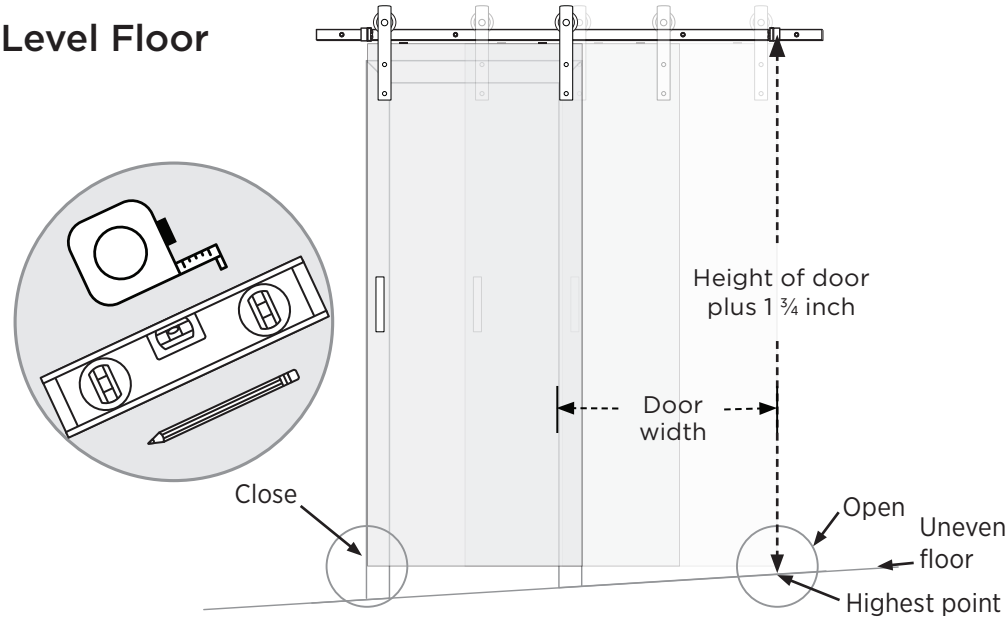

STEP 5 Measure And Center The Track Location Onto The Wall

Mark track location

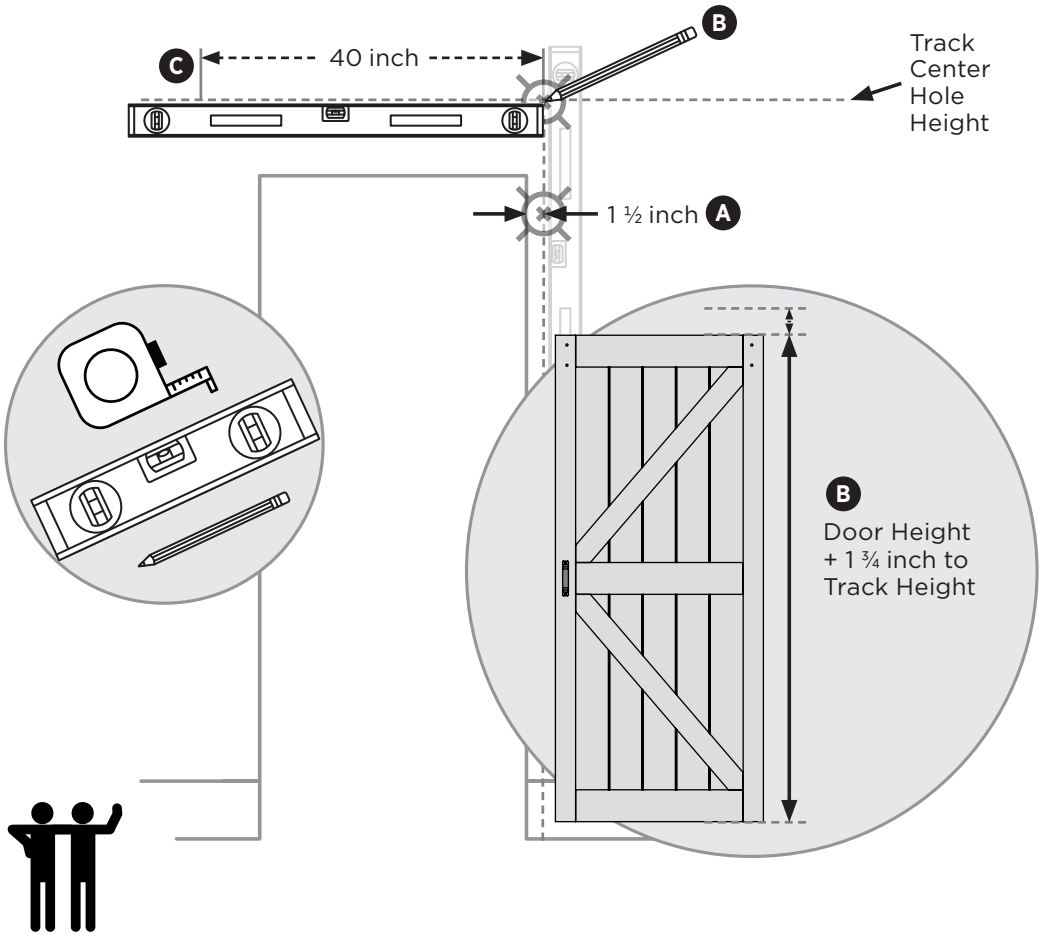

A) Once you determine which side of the opening your door will open to, Measure 1 ½ inch (3.8 cm) to the right and mark your center point then draw a light vertical line (roughly) 6 inch upward past the door opening (this determines the vertical center of the Track).

Note 1: For these instructions we are working on a door opening to the right (**Step 3-A**)

B) Measure up from the floor, (at the location determined in **Step 4**) the height of your door plus 1 ¾ inch (4.4 cm), then make a light pencil X mark on the wall.

Note 2: Make sure **Step 5-B** "X" mark is Vertically aligned with **Step 5-A** "X" mark

C) Use a 4' level, lightly draw a horizontal pencil line approximately 40" long on each side of the **(B)** "X" mark.

STEP 6 Locate And Mark The Studs And Header

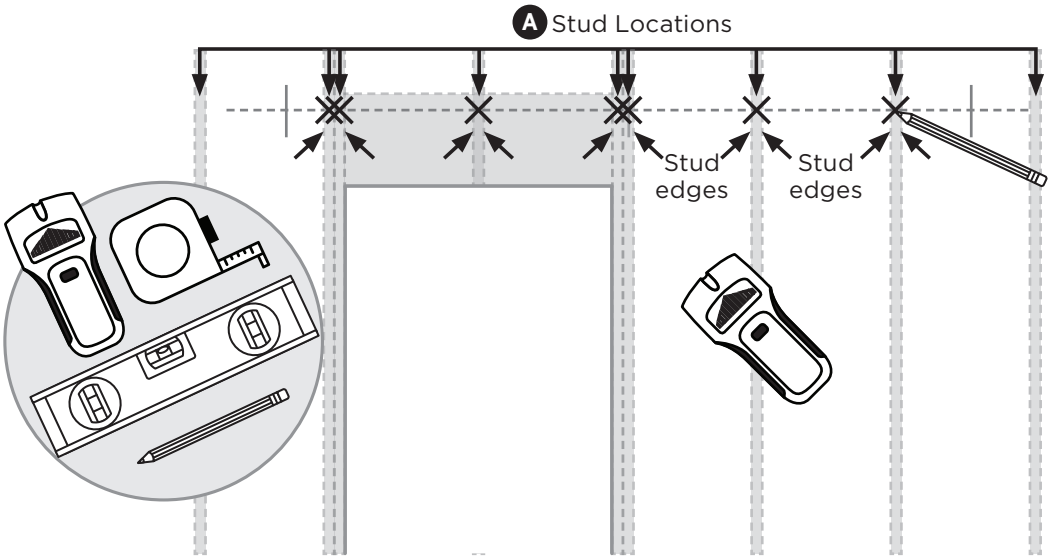

A) Use a stud finder to locate and mark the center and edges of each stud and cripple, as well as the top of the door header to ensure it is at least 1 inch above the line drawn.

STEP 7 Mark The Track Position

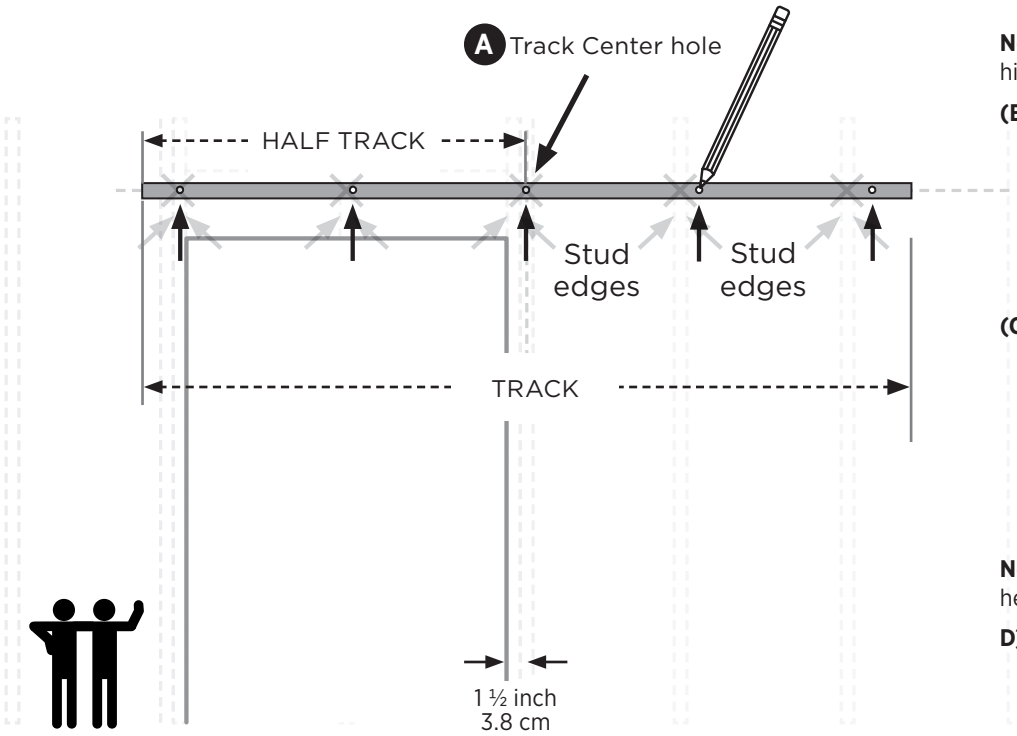

A) Using the track as a template, position the tracks center hole over the drawn horizontal line's center "x" mark (**Step 5-C**).

Note 1: The center track hole **MUST** hit a stud center or Header.

(B) Using the marked studs (**Step 6**) for position - move the track center hole slightly left or right until it is centered on the stud (the track has a couple inches extra on both sides to compensate)

(C) Check if any of the other track holes align with the edge of a stud - if so - move the Track so it aligns close to the center or misses the stud by approximately 1 inch, without affecting the other holes alignments.

Note 2: At this point you will need a helping hand.

D) Once all track holes are in safe positions, Mark the holes accordingly for stud/header or wall anchor drilling.

STEP 8 Drill Holes For Studs

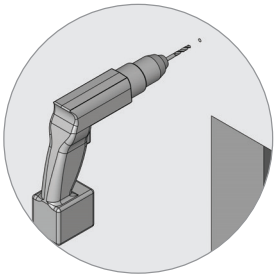

A) Drill the hole locations going into a wood stud or header with a 7/32" drill bit to a depth of approximately. 1 ½ inch.

STEP 9 Drill Holes For Anchors

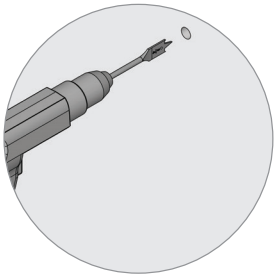

A) Drill the hole locations requiring a wall anchor with a 3/4" spade bit.

STEP 10 Insert Anchor

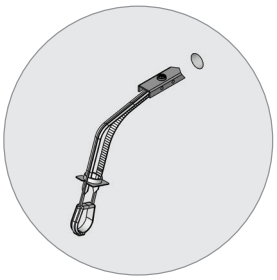

A) For the wall anchor locations, fold the anchor up so the pointed end of the steel anchor plate is inserted first entirely through the drywall with the threaded hole on top as shown.

STEP 11 Anchor Plate To Drywall

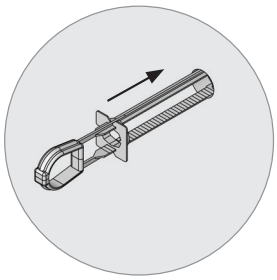

A) Keep the pull ring vertical and pull the anchor back so the steel anchor plate sits vertically against the inside face of the drywall.

STEP 12 Tighten Flange To Drywall

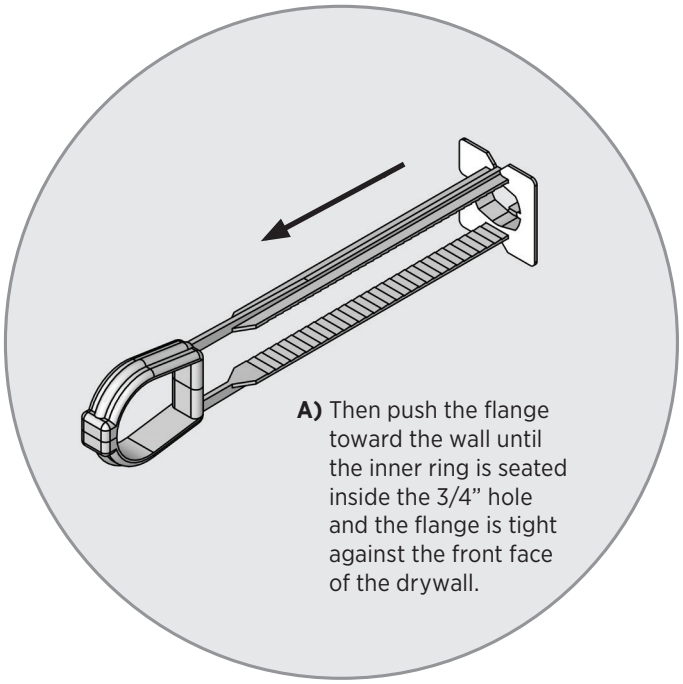

A) Then push the flange toward the wall until the inner ring is seated inside the 3/4" hole and the flange is tight against the front face of the drywall.

STEP 13 Break Off Serrated Arms

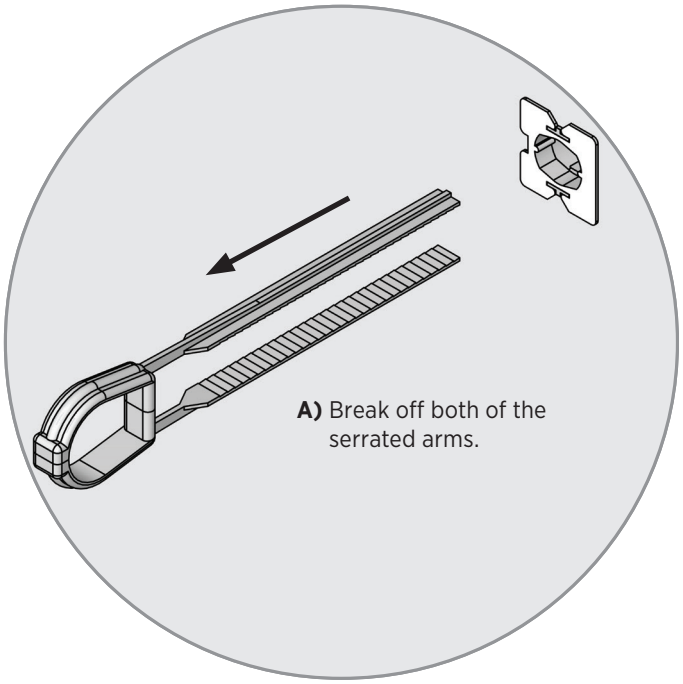

A) Break off both of the serrated arms.

STEP 14 Insert Anchor Insert

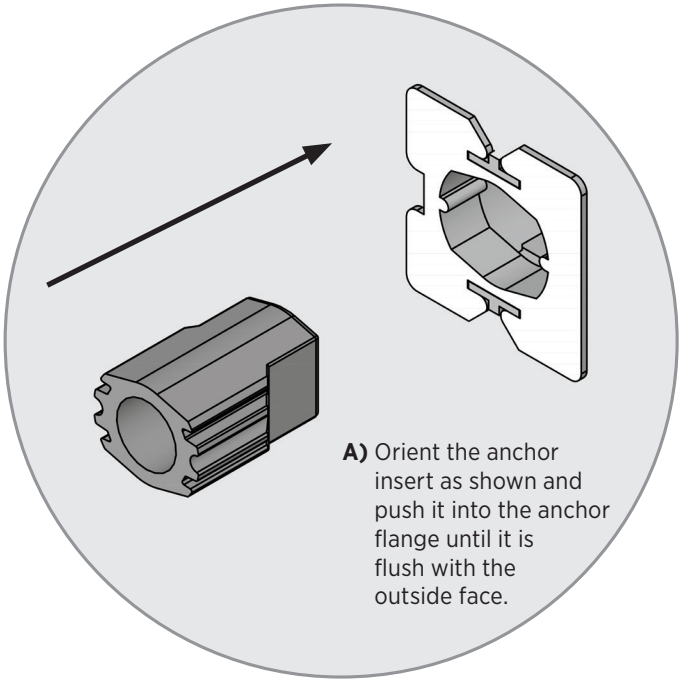

A) Orient the anchor insert as shown and push it into the anchor flange until it is flush with the outside face.

Note: Prior to inserting the Anchor Insert, ensure there is NO drywall paper or debris covering or inside the threaded anchor plate, so the bolt will thread easily.

STEP 15 Affixing Track Center With Lag Screw

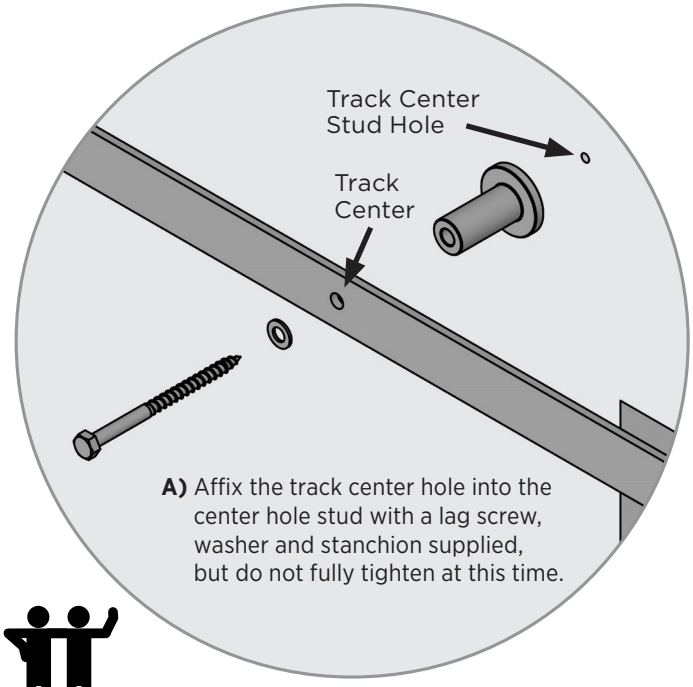

A) Affix the track center hole into the center hole stud with a lag screw, washer and stanchion supplied, but do not fully tighten at this time.

Note: The stanchion should be oriented as shown between the track and the wall with the flange of the stanchion against the wall.

STEP 16 Finish Affixing The Track To The Wall

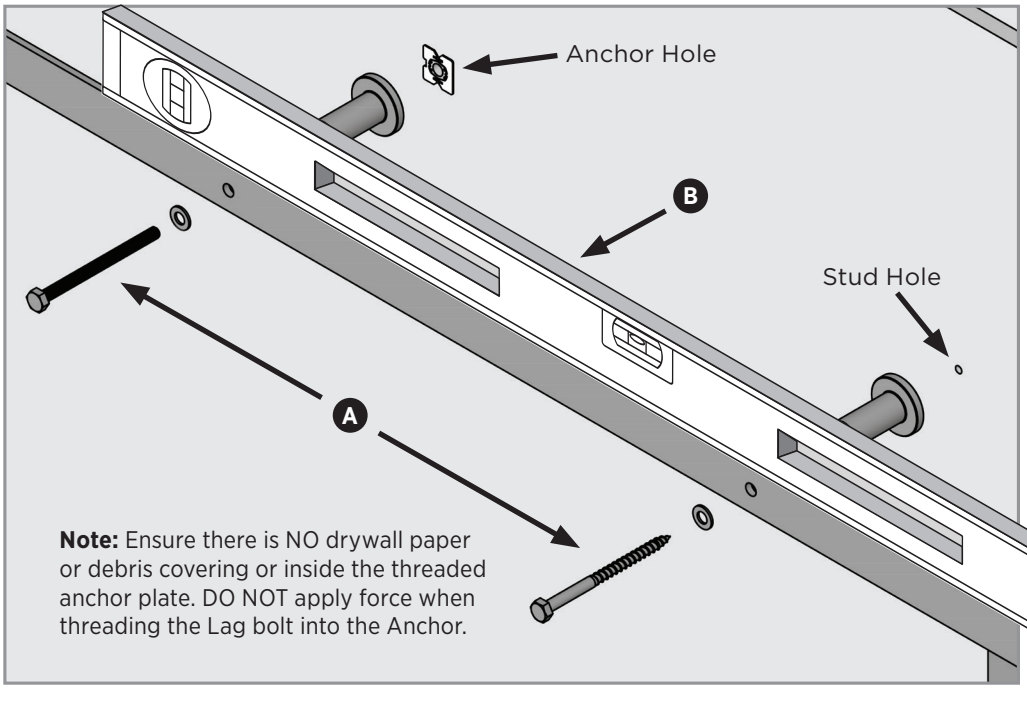

A) Finish affixing the track to the wall with the appropriate remaining fasteners (lag screws or lag bolts) along with washers and stanchions as shown.

Note 1: Do not fully tighten at this time.

B) Use a level to check the track is horizontal and adjust accordingly.

C) Tighten all 5 fasteners.

Note 2: Do not over tighten, fasteners should be snug.

STEP 17 Place Door On Track

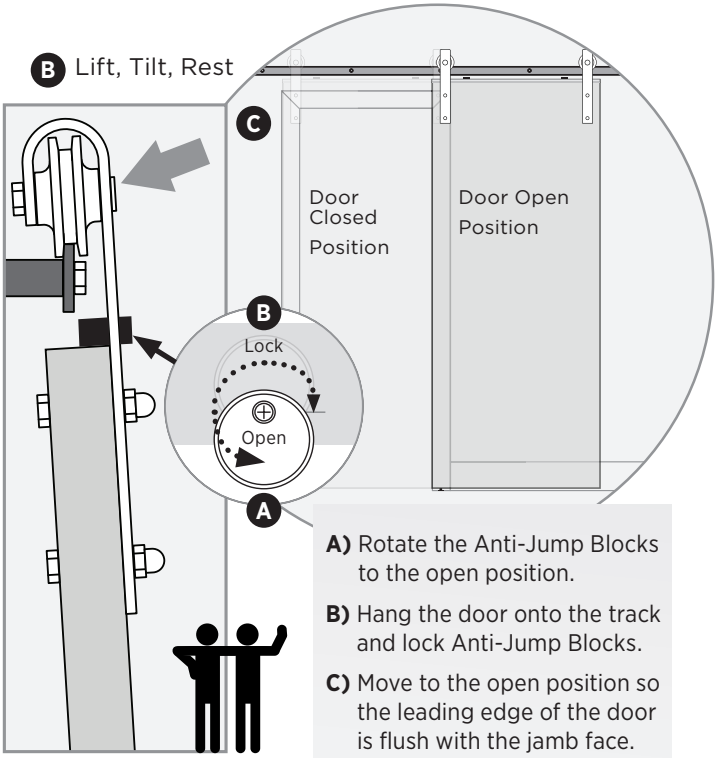

A) Rotate the Anti-Jump Blocks to the open position.

B) Hang the door onto the track and lock Anti-Jump Blocks.

C) Move to the open position so the leading edge of the door is flush with the jamb face.

STEP 18 Marking the Soft Close Trigger Positions

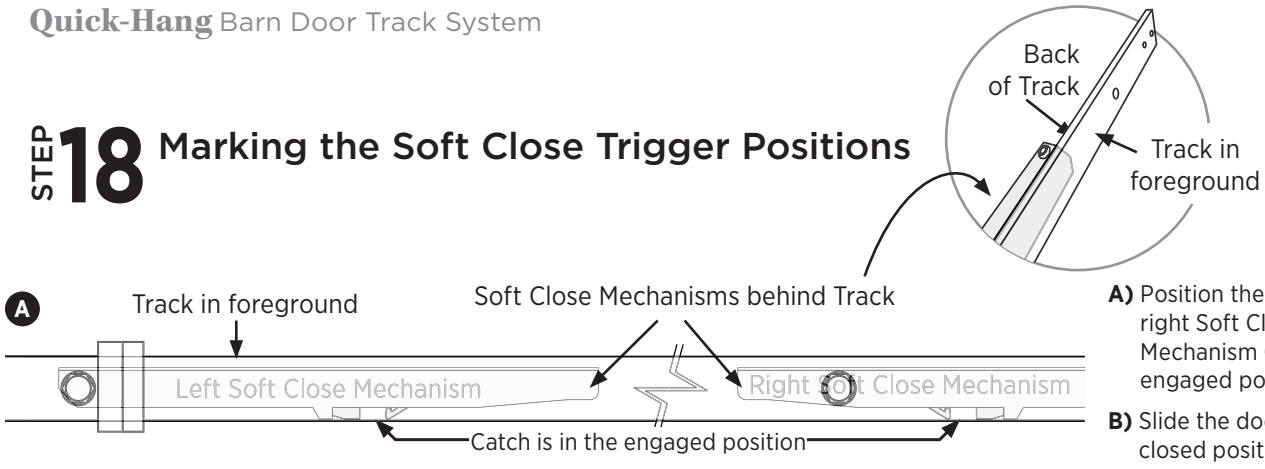

A) Position the left and right Soft Close Mechanism Catch to the engaged position.

B) Slide the door to the closed position.

C) Take the first Soft Close Trigger and scoop into place under the Track and between the Mechanism Catch.

D) Set Soft Close Trigger towards the back of the door, leaving a 3/16 inch space from the front.

E) Use the Soft Close Trigger as a template - mark the position of the front 2 holes with a Pencil **(DO NOT AFFIX SOFT CLOSE TRIGGER TO DOOR AT THIS TIME).**

F) Remove Trigger, set the door to the open position, and repeat steps **C**, **D** and **E** on right Soft Close Mechanism.

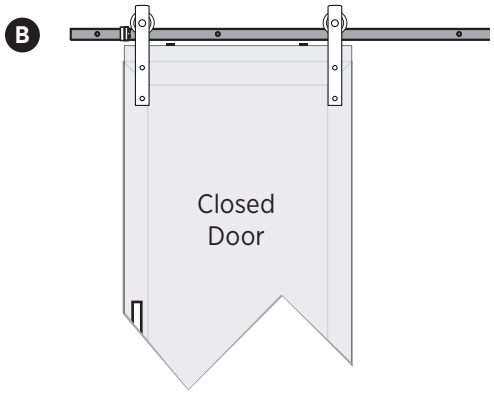

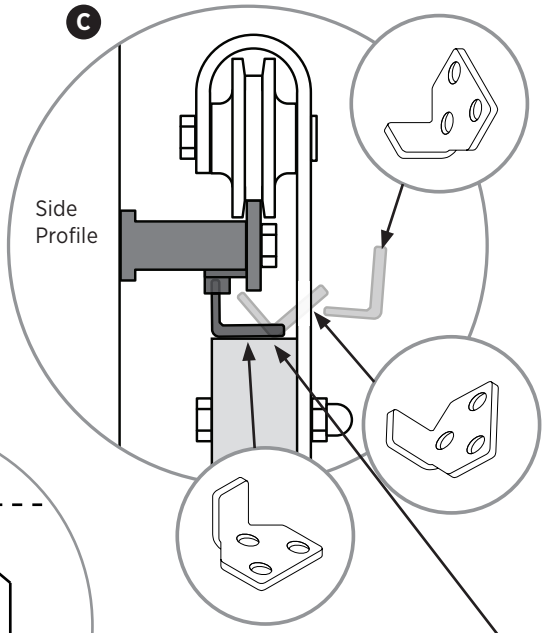

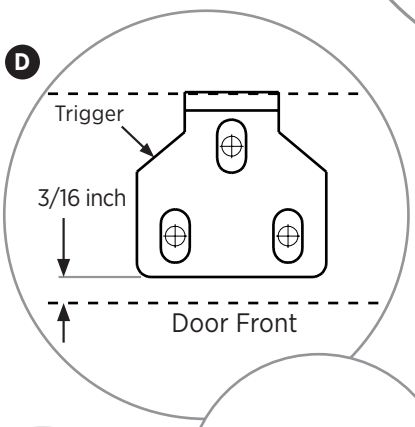

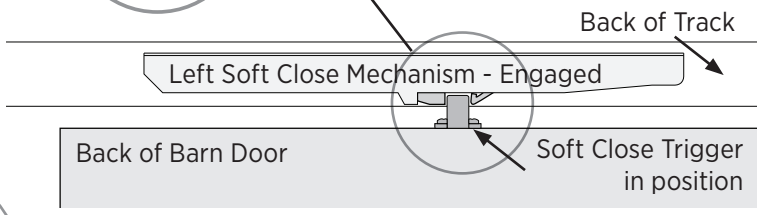

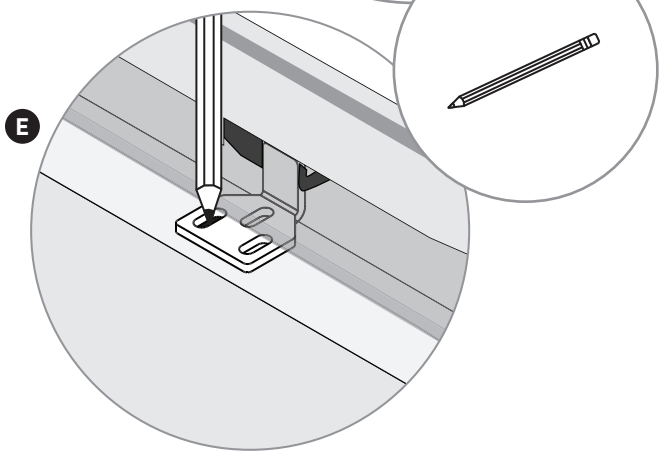

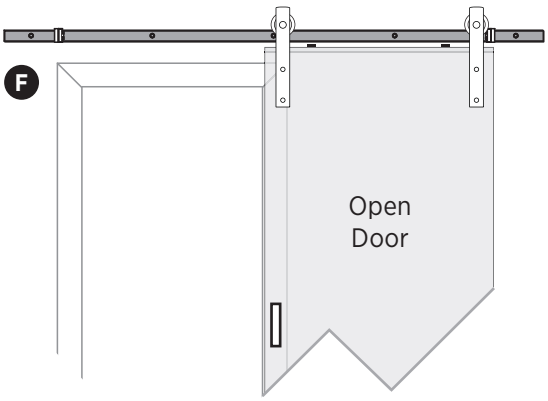

STEP 19 Pre-Drilling the Soft Close Trigger Positions

We recommend two people for this part of the installation

Drilling the Soft Close Trigger positions on Barn Door

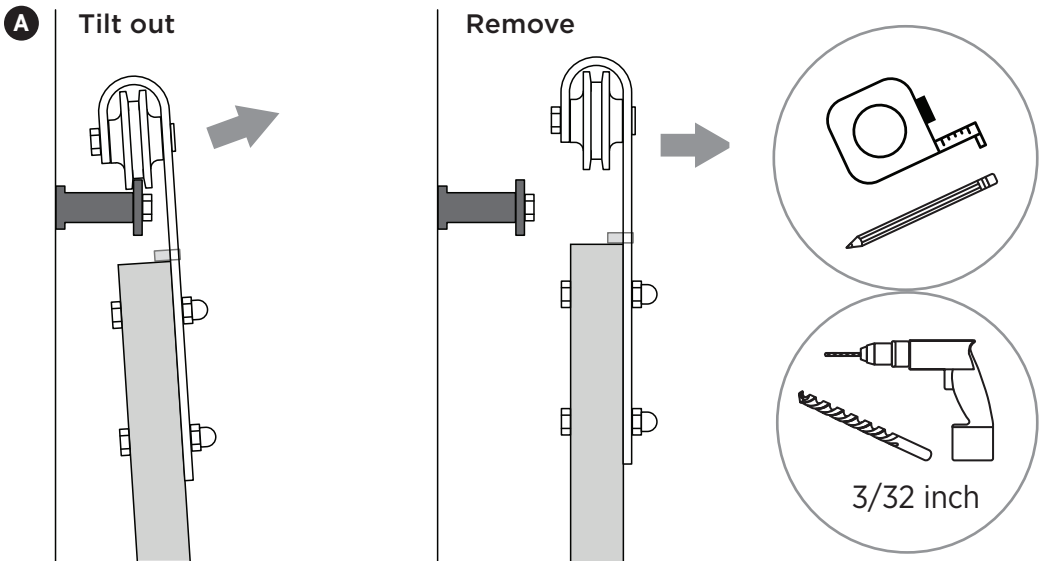

A) Take the door off the Track to finish marking and drilling the Soft Close Trigger positions.

B) Place Soft Close Trigger on the top of door over the two previously made marks. Ensure you have 3/16 inch clearance from the front of the door and mark the back hole (third hole).

C) Move the Soft Close Trigger to the other side of the door and repeat step B.

D) Pre-drill pilot holes on the three Soft Close Trigger marks on each side of Barn Door using a 3/32 inch Drill Bit about 1 inch deep.

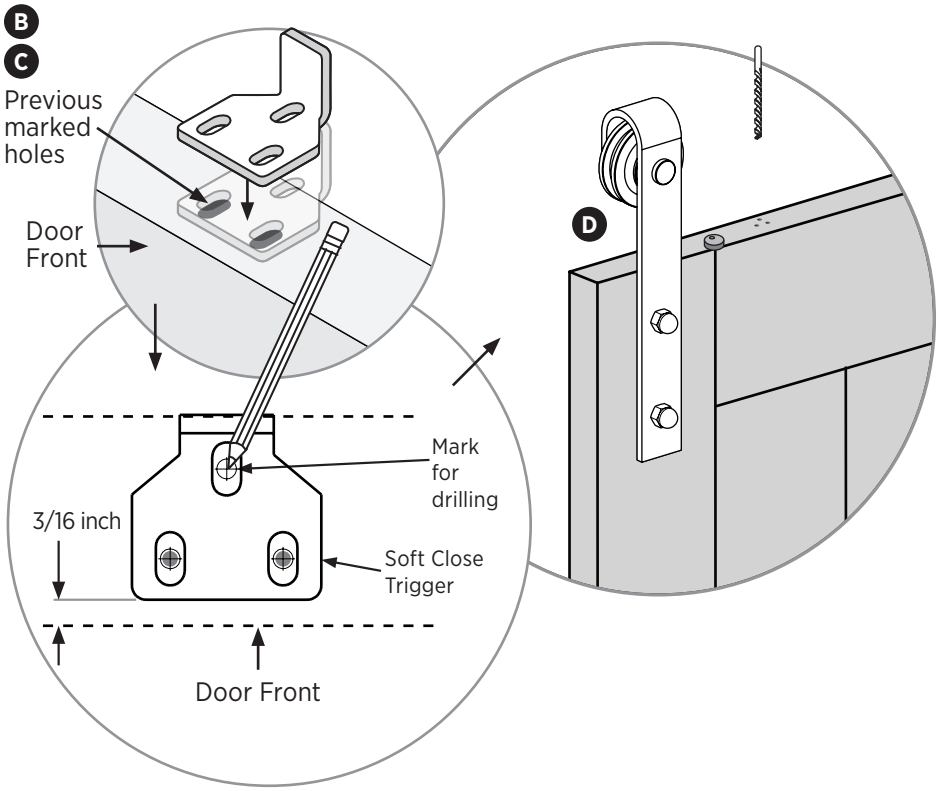

IMPORTANT!

DO NOT AFFIX THE SOFT CLOSE TRIGGERS TO THE DOOR AT THIS TIME

STEP 20 Securing the Soft Close Triggers into position on the Barn Door

Disengaging the Soft Close Mechanism Catch

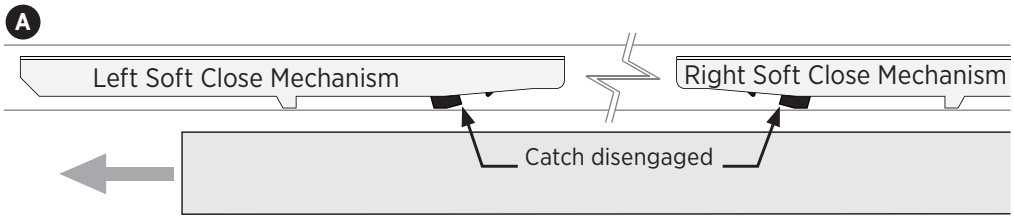

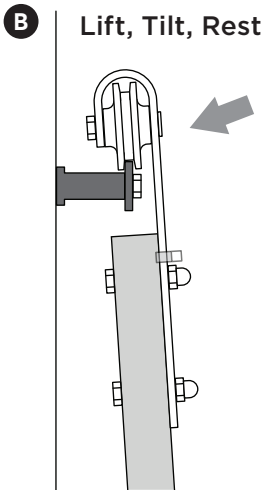

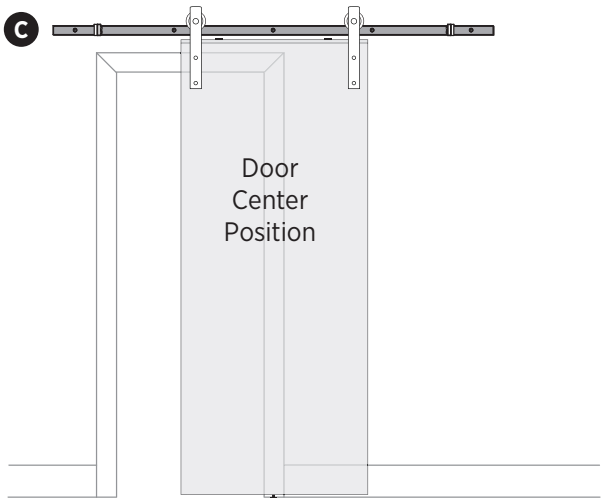

A) Position the left and right Soft Close Mechanism Catch to the disengaged position.

B) Place door back onto the Track.

C) Slide Barn Door into center position.

D) Scoop both Triggers between the top of the door and bottom of the Track. Position both Triggers over the pre-drilled pilot holes.

E) Screw the Soft Close Trigger into place starting with the screw that is located behind the track.

F) Close and open the door to ensure operation is correct.

Assembling the Soft Close Trigger

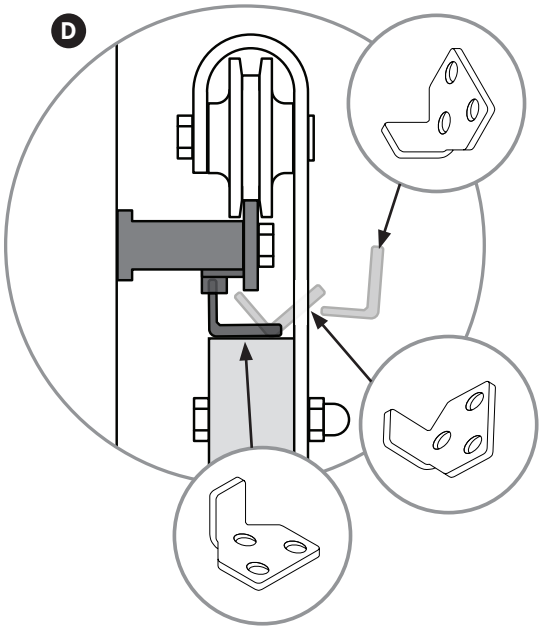

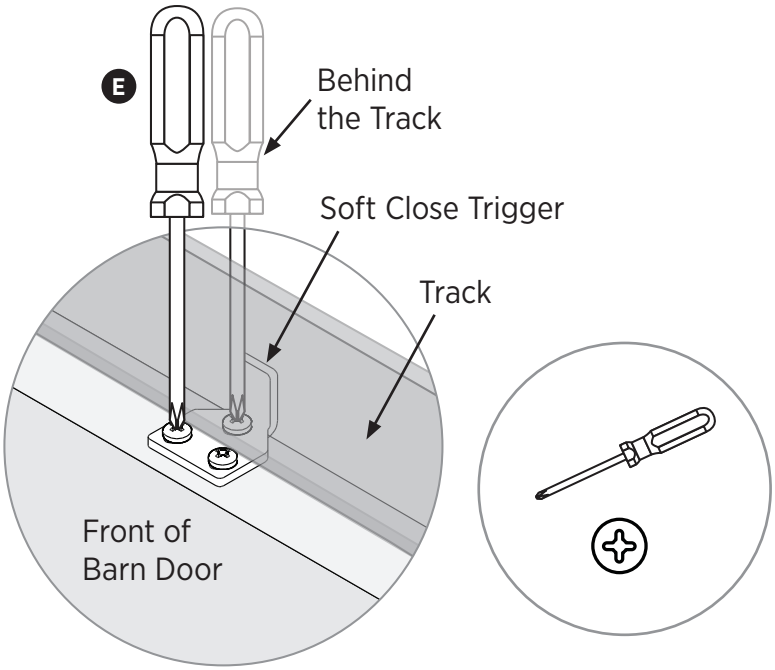

STEP 21 Installing the Door Guide

Note: A door guide helps to keep your door stable and limits swinging. The following instructions provided are for the recommended floor door guide. If you prefer to install a wall door guide see below for optional instructions.

Installing the Floor Door Guide

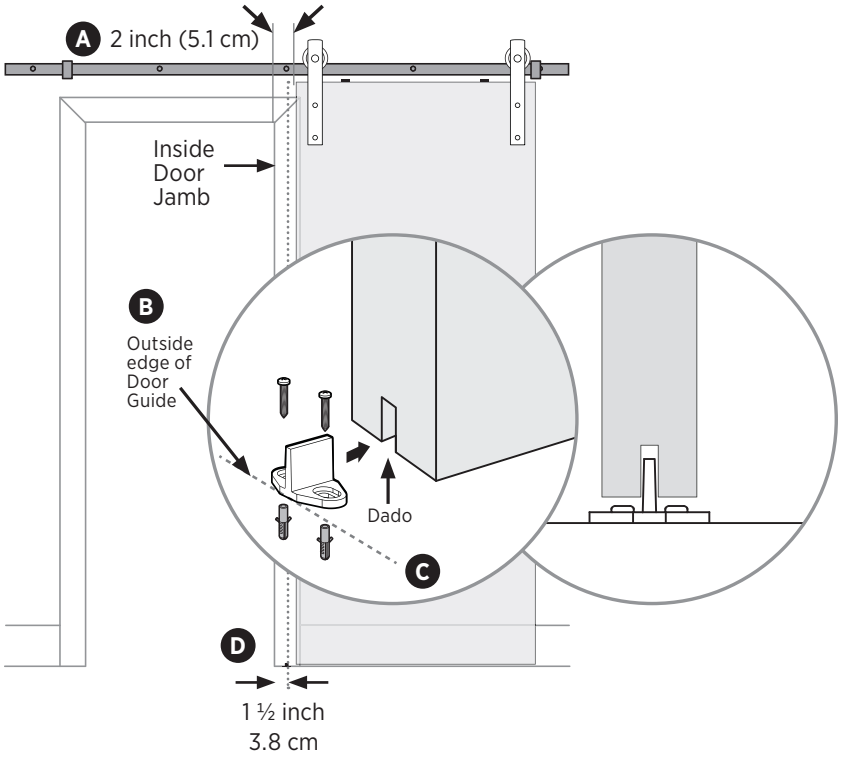

Installing the Wall Door Guide (Optional)

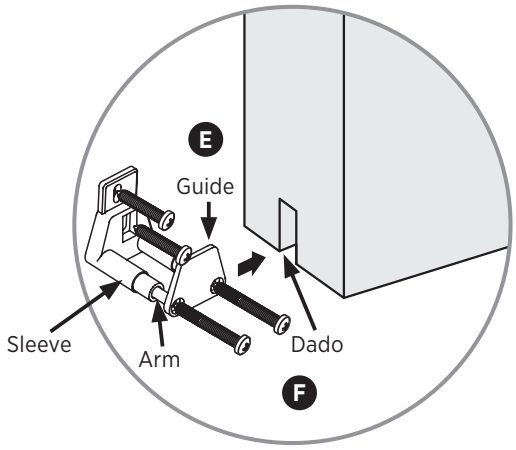

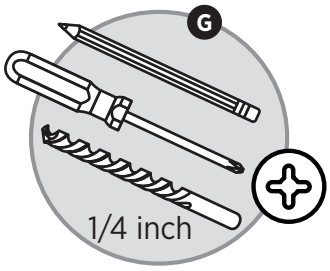

FLOOR DOOR GUIDE
(Recommended)

A) Slide the door over 2 inches (5.1 cm) past the door jamb in order to prepare for the Floor Guide.

B) Position the outside edge of the Floor Guide 1 ½ inch (3.8 cm) from the jamb, adjacent to the dado slot and mark the location of the guide on the floor.

C) If required, pilot hole drill 1/4 inch for the floor anchors or secure directly into the floor.

WALL DOOR GUIDE

D) With the screws provided secure the guide 1 ½ inch (3.8 cm) from the door jamb directly into the baseboard or wall.

E) Line up the guide with Dado location by pushing Guide arm in or out until you have the Guide lined up with Dado.

F) Pre-insert the screws on the Wall Door Guide Arm by hand.

G) Tighten the pre-inserted screws with a #2 Phillips Screwdriver.

STEP 22 Securing the End Stops and Anti-Jump Blocks

Left End Stop

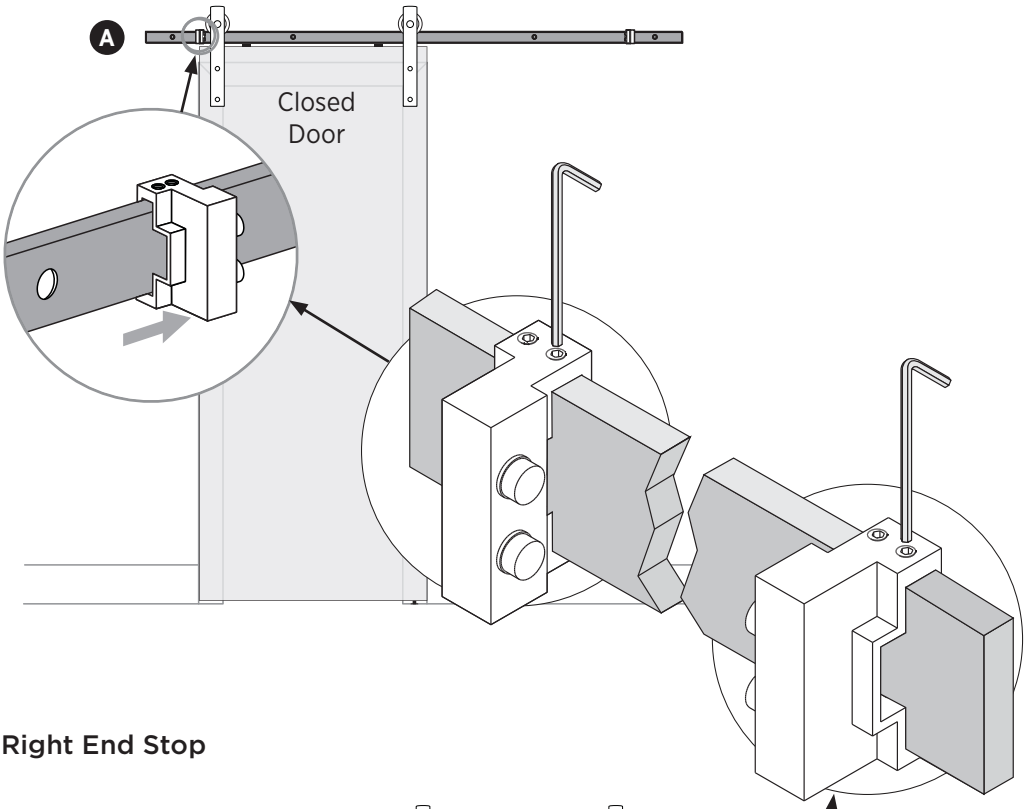

A) Slide the door into the closed position. Move the left End Stop so that it is touching the side of the Bent Strap. Tighten with the small Allen Key.

B) Rotate the Anti-Jump Block inward to secure door from coming off the Track. Tighten with #2 Phillips Screwdriver.

C) Slide the door into the open position. Repeat steps A and B for the right side of the door.

Right End Stop

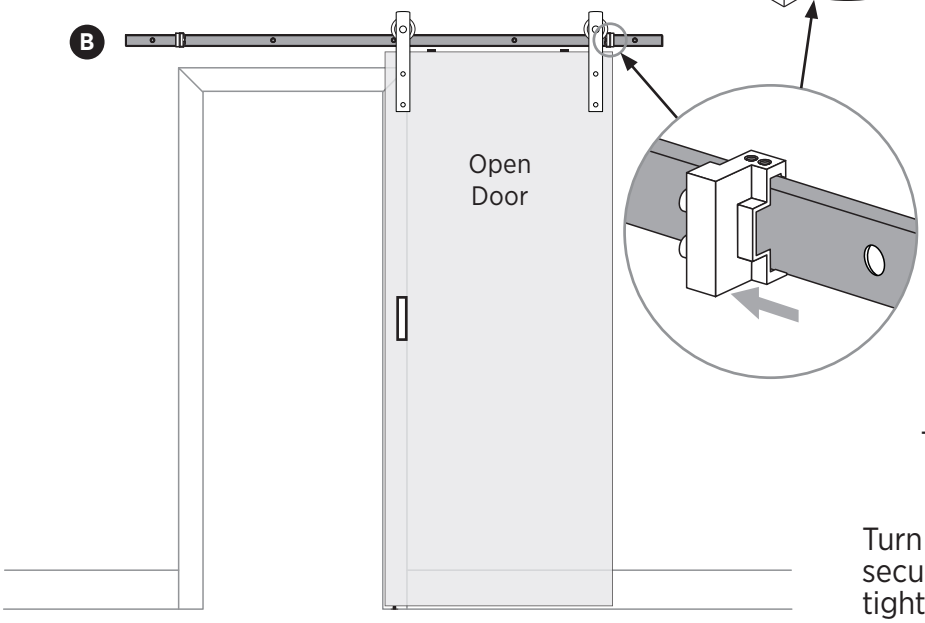

Anti-Jump Blocks

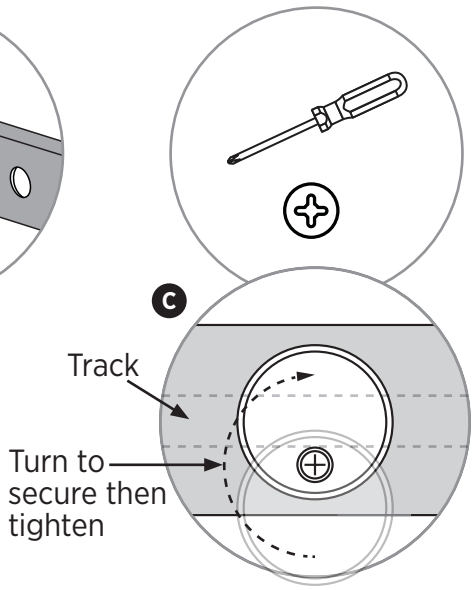

STEP 23 Finish the installation

A) To finish the installation attach the Barn Door Track Joiner Plugs to both ends of the Track.

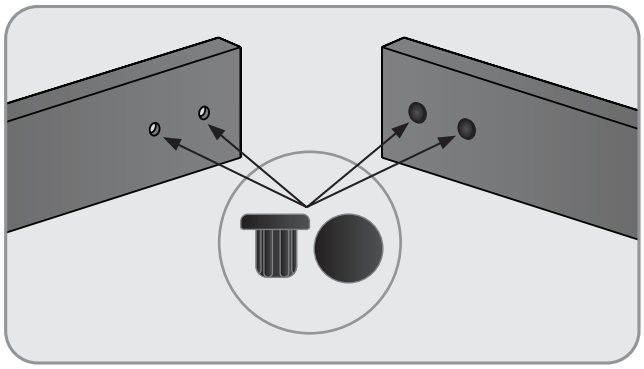

BASIC BARN DOOR CARE & MAINTENANCE

- Before you remove the door from its protective plastic bag, we advise that the door is acclimatized in the room you plan to install the door for 24 hours.
- Avoid installing near rooms with moisture or where temperatures change through the seasons (optimal relative humidity in your home to prevent warp, twist, swelling, or shrinking in any wood product is 45% – 60%. Anything outside these parameters and their effects are not the responsibility of Renin).
- Immediately clean spills with terry cloth or micro fiber to avoid damaging the surface. Do not use any hard tools or such that may scratch the surface, including pressure washers.
- Hang one door per track or a maximum weight of 250 lbs for two bypass doors (bypass hardware sold separately).
- Install indoors only.
- Do not trim the door.
- Lift and install with two people.

SOLID WOOD BARN DOOR (SPECIFIC CARE & MAINTENANCE)

- Do not clean with solvents or commercial cleaners as they may damage the finish and / or distort the natural texture of the wood. When cleaning, wipe with a damp cloth or sponge. For persistent stains, try baking soda and water in small test area before attempting to remove the stain.
- For painted doors, a good quality oil based primer and oil based paint to be used in finishing. Consult a paint professional where you purchased this door for their recommendations. Typically sanding the entire door with 220 grit sandpaper, then applying two coats of your desired finish is adequate to get your desired finish.
- For stained doors, a high quality water-based or oil-based stain is recommended. Follow the stain manufacturer's instructions, and do not thin the stain with any chemicals or water. In a high humidly environment use an oil based stain.
- BE SURE TO FINISH ALL SIX SURFACES. Your door, as typical of all wood products, is subject to swelling and shrinkage when changes occur in temperature and the relative humidity in your home.
- Inspect your door's finish at least once a year and re-finish as necessary, clean only twice a year or as needed.
- It is important that you take care to properly finish this wood door. After you have removed the door from its protective plastic bag, it must be finished and sealed on all six sides ideally within 24 hours. Sealing the door properly will prevent door movement, such as warping and twisting, that occurs if the door is not sealed. Failure to seal the door properly will void the manufacturer's warranty.
- Pre-drill any holes for hanging straps (where applicable) and before applying any additional accessory hardware.

PRE-STAINED BARN DOOR (SPECIFIC CARE & MAINTENANCE)

Our barn doors are hand crafted and stained by our artisan painters to offer a premium quality and one of a kind finish to your door. Please note there may be imperfections in the wood and stain due to the nature of the materials used to create this natural and authentic appearance. As our barn doors are hand stained, they will emit an odor. The door has been placed in a protective plastic sleeve to ensure it arrives to you in the best condition possible. The sleeve does not allow the stain to off-gas as it would had the door not been protected. The smell could last from a few days to one week depending on the ventilation in the room and will decrease over this time.
You may choose to leave the door in a low traffic area of your home until the smell has dissipated and the door has acclimatized to the humidity levels in your home (Opening of a window or two will help to ventilate the area and speed up the process). Any alternative methods to remedy the odor are at the purchaser's preference. Please use at your own discretion.

- Do not clean with solvents or commercial cleaners as they may damage the finish on the door. When cleaning, wipe with a damp cloth or sponge in a small test area before attempting to remove any stain.
- Pre-stained barn doors offers an easy-to-maintain solution that is ready-to-hang.
- Because the barn door is pre-stained, do not paint or stain the door. By doing so, the stain will be damaged and will void the manufacturer's warranty.

5 YEAR LIMITED WARRANTY

Products warrantied against manufacturing defects for up to five years from the purchase date.
The warranty applies only to the original purchaser of the product.

If a product is determined to be defective due to a manufacturing defect, a replacement product will be supplied. The scope of the warranty is limited to replacing the product and does not include labor required to install, repair or deliver, or any costs related to removing the existing product.

This warranty is void in the event that the product is damaged in transit, or if damage or failure is caused by abuse, misuse, storage of products in an improper environment, abnormal usage, faulty installation, failure to follow installation instructions, damage in an accident, improper maintenance, or any repair.

We reserve the right to inspect any claim prior to issuing credit.

Quick-Hang

Système de rail pour porte coulissante

avec mécanisme de fermeture en douceur intégré

INSTRUCTIONS D'INSTALLATION

NÉCESSITE DEUX PERSONNES

MKTD4091 - FRN - 2020

ÉTAPE A Découper les protecteurs d'écrou borgne pour l'**étape 1A**

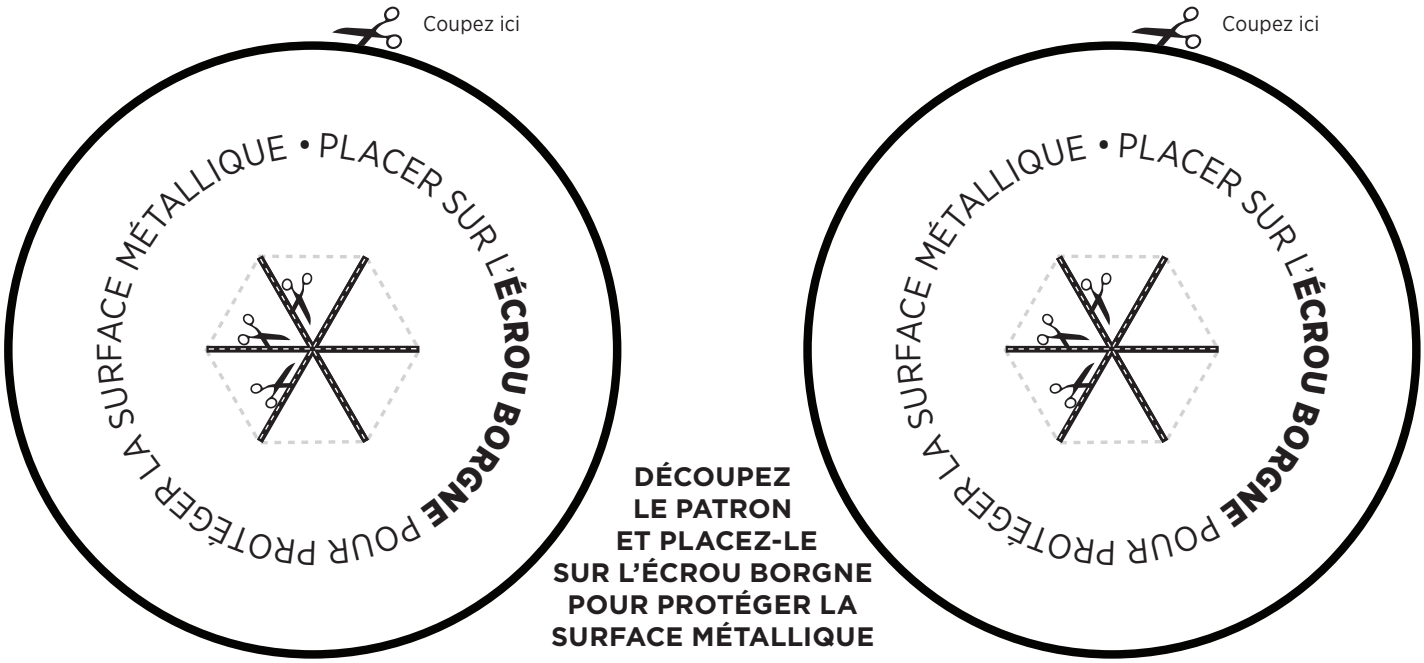

DÉCOUPEZ LE PATRON ET PLACEZ-LE SUR L'ÉCROU BORGNE POUR PROTÉGER LA SURFACE MÉTALLIQUE

Pour l'arrière de la porte

Pour l'avant de la porte

ÉTAPE B Découpez le gabarit d'installation de la poignée pour effectuer l'**étape 2**

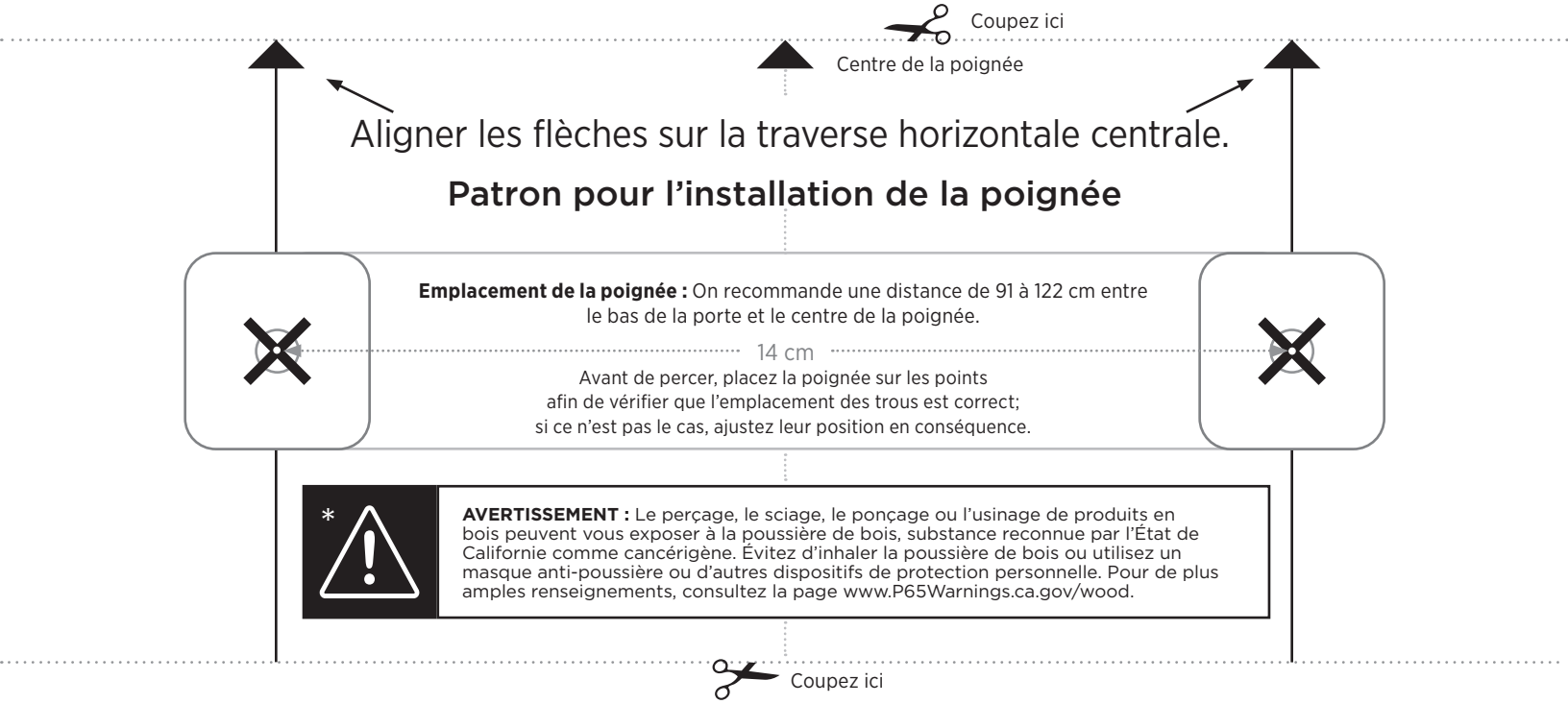

À LIRE ATTENTIVEMENT

- Veuillez lire attentivement toutes les instructions.
- Protégez vos yeux en portant des lunettes de sécurité.
- Assurez-vous de désencombrer la zone d'installation.
- Prenez le temps de terminer chaque étape avant de passer à la suivante.

IMPORTANT!

ASSUREZ-VOUS QUE TOUTES LES PIÈCES SE TROUVENT DANS L'EMBALLAGE. SI L'UNE DES PIÈCES EST MANQUANTE, NE RAPPORTEZ PAS LE PRODUIT EN MAGASIN.

COMMUNIQUEZ AVEC L'ÉQUIPE D'ASSISTANCE AUX PIÈCES AU **1-800-493-5263** ENTRE **8 H 30 ET 16 H 30 HE, DU LUNDI AU VENDREDI.** LE SOUTIEN EST OFFERT EN ANGLAIS, FRANÇAIS ET ESPAGNOL.

CONTENU DE L'EMBALLAGE

1x

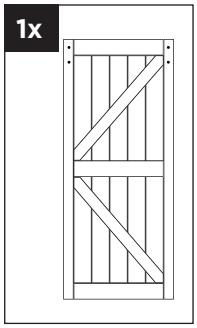

Porte coulissante

2x

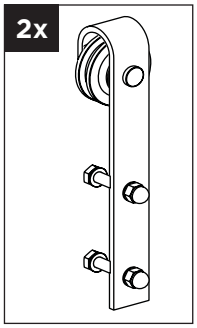

Fixation courbée (avec boulon, rondelle et écrou borgne)

5x

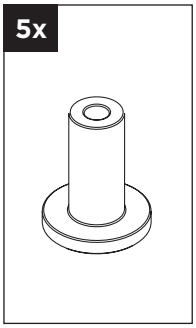

Entretoise longue pour rail

5x

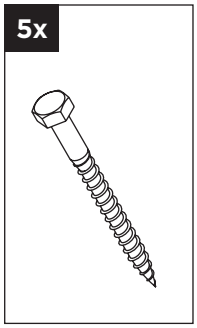

Tirefonds de type vis pour montage du rail (à installer sur les montants)

5x

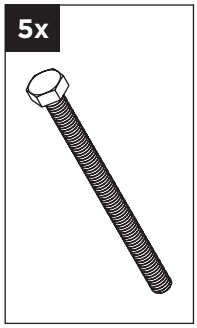

Tirefonds de type boulon pour montage du rail

5x

Rondelle pour montage du rail

4x

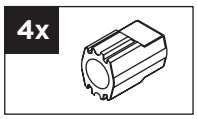

Cheville d'ancrage pour boulon

1x

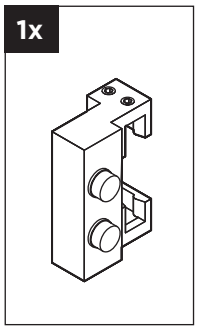

Butoir du côté gauche

1x

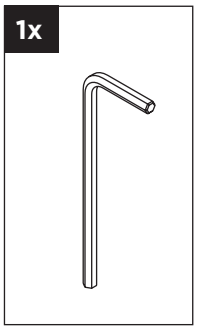

Clé Allen

1x

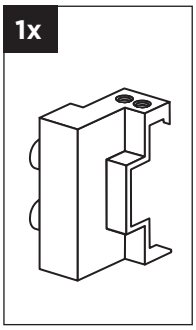

Butoir du côté droit

4x

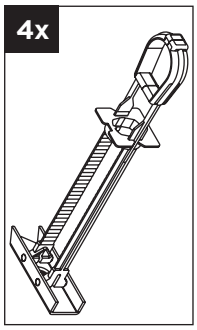

Cheville d'ancrage Flip

2x

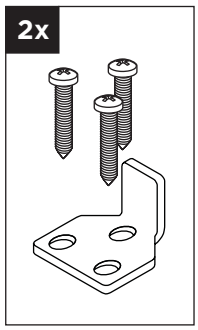

Déclencheur de fermeture en douceur

1x

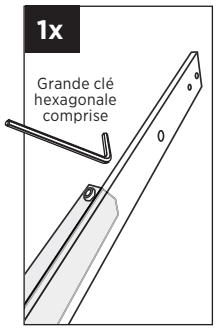

Rail (avec mécanisme de fermeture en douceur intégré)

1x

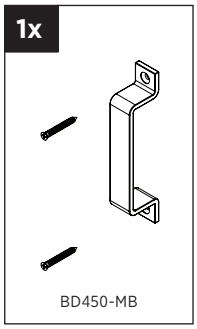

Poignée

2x

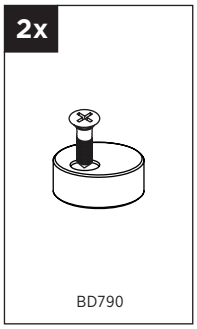

Pièce anti-saut

1x

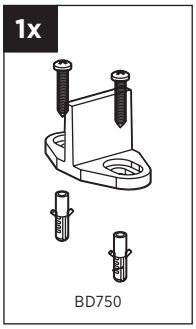

Guide de plancher

4x

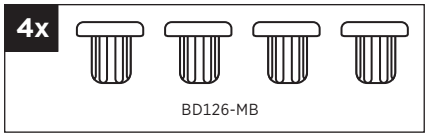

Cheville d'assemblage pour rail de porte coulissante

5x

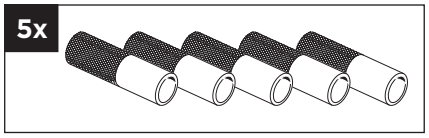

Ancrage de carrosserie 3,20 cm (option)

OPTION

1x

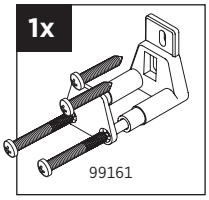

Guide de porte mural

2x

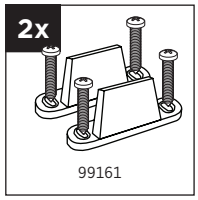

Guide de plancher

*

AVERTISSEMENT : Le perçage, le sciage, le ponçage ou l'usinage de produits en bois peuvent vous exposer à la poussière de bois, substance reconnue par l'État de Californie comme cancérigène. Évitez d'inhaler la poussière de bois ou utilisez un masque anti-poussière ou d'autres dispositifs de protection personnelle. Pour de plus amples renseignements, consultez la page www.P65Warnings.ca.gov/wood.

OUTILS NÉCESSAIRES (NON COMPRIS)

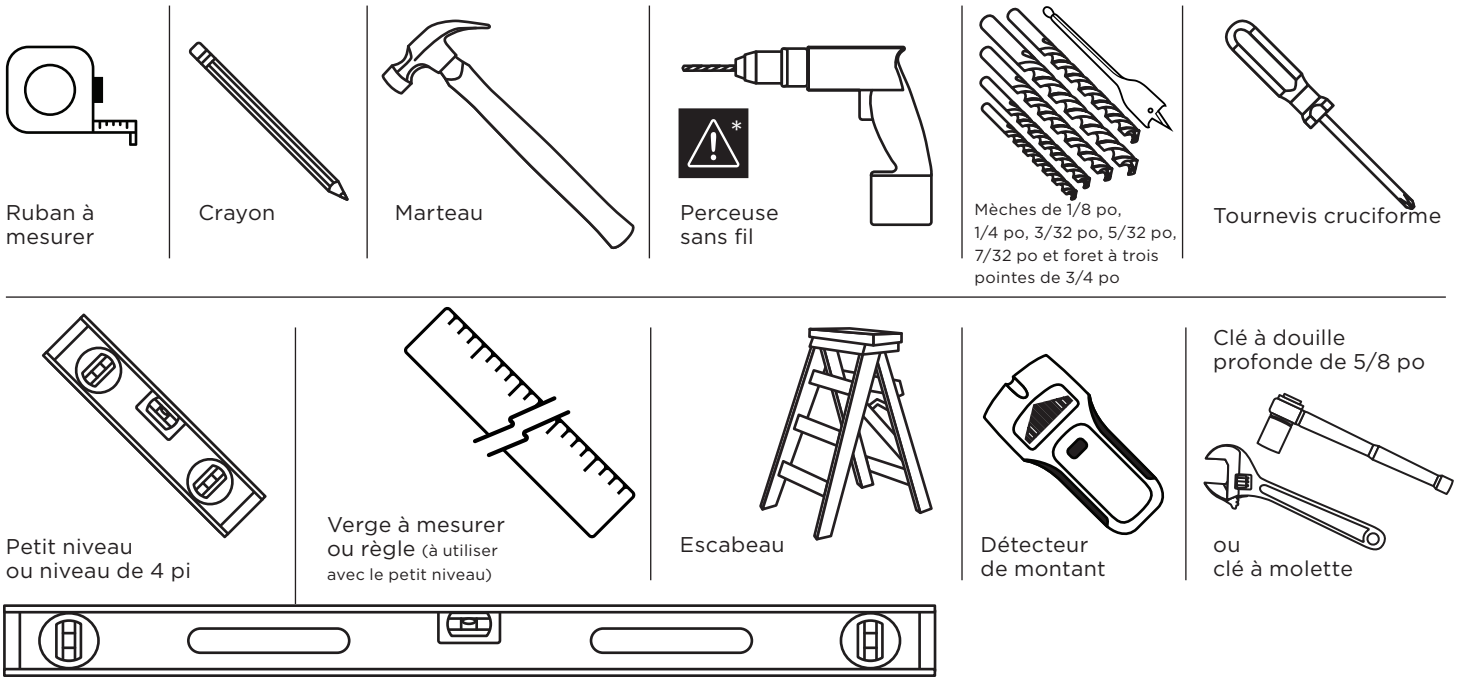

ÉTAPE 1A Installer les fixations courbées

Fixation de la quincaillerie pour fixation courbée à la porte

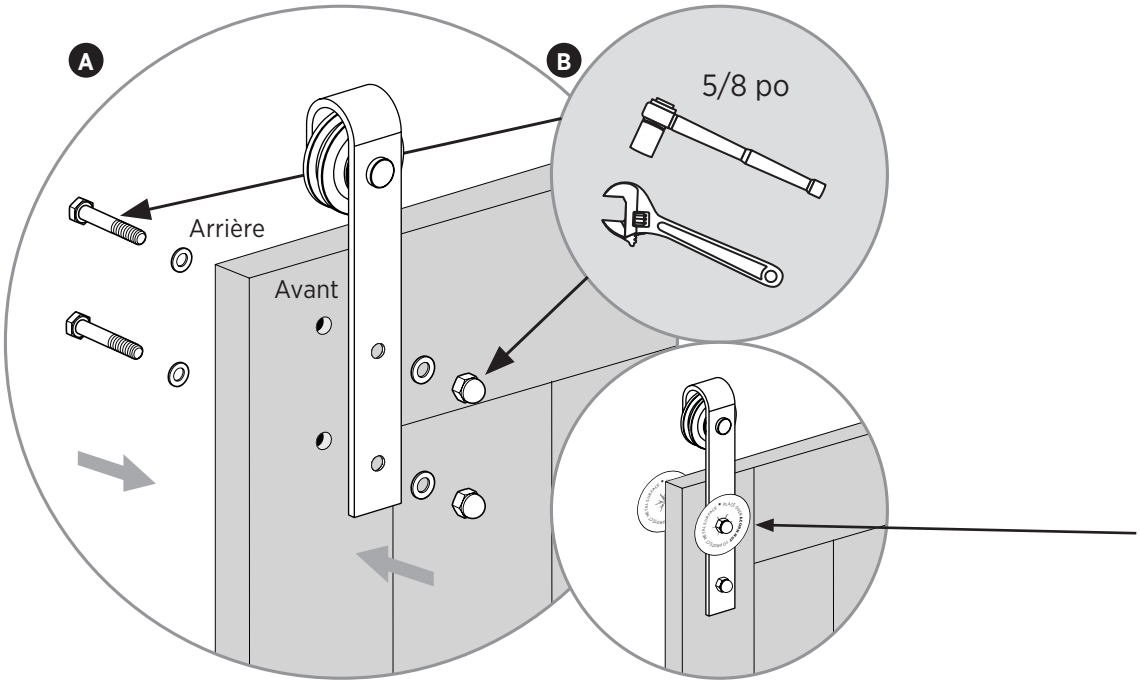

A) Depuis l'arrière de la porte, positionnez le boulon de montage pour fixation courbée et une rondelle. Sur le devant de la porte, positionnez la fixation courbée, la rondelle et l'écrou borgne. Serrez à la main pour fixer la quincaillerie.

B) Placez la clé à douille profonde de 5/8 po sur l'écrou borgne sur le devant de la porte. Placez la clé à molette sur le boulon de montage à l'arrière de la porte.

C) Répétez les **étape 1A** avec la quincaillerie de la deuxième fixation courbée.

Remarque 1 : Découpez et utilisez les deux patrons fournis au verso de cette page 2 (**étape A**) pour protéger la surface métallique de l'écrou borgne et de la fixation.

Remarque 2 : Ne pas trop serrer

ÉTAPE 1B Installation des pièces anti-sauts sur la porte

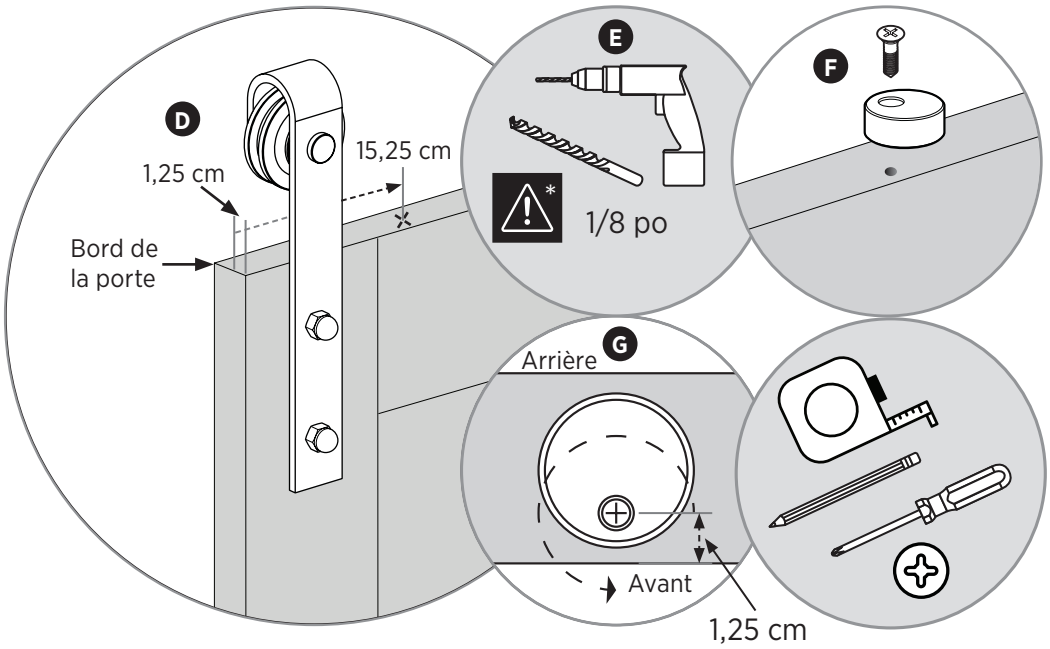

D) Mesurez et tracez une marque à 15,25 cm des deux extrémités de la porte et à 1,25 cm de l'avant de la porte.

E) Percez un trou de guidage de 1/8 po sur les deux marques.

F) Fixez sans les serrer les pièces anti-saut à l'aide d'un tournevis cruciforme no 2.

G) Tournez les pièces vers l'extérieur pour permettre le montage de la porte sur le rail.

ÉTAPE 2 Installer la poignée

Installation de la poignée sur la porte coulissante

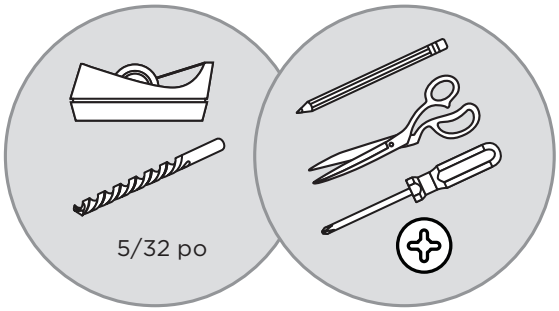

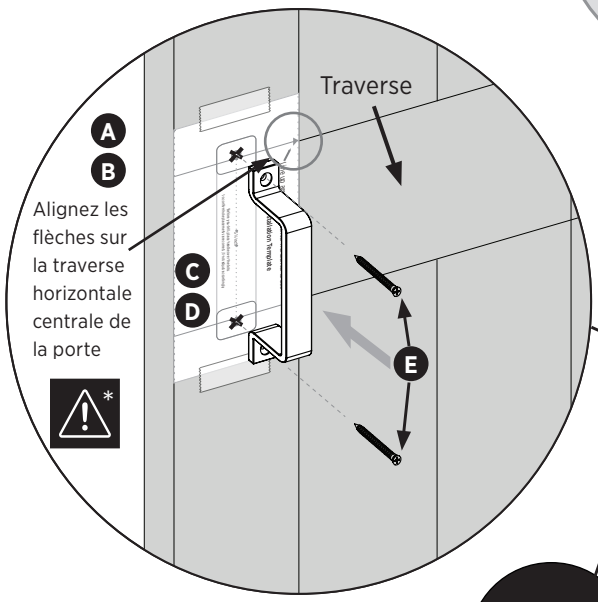

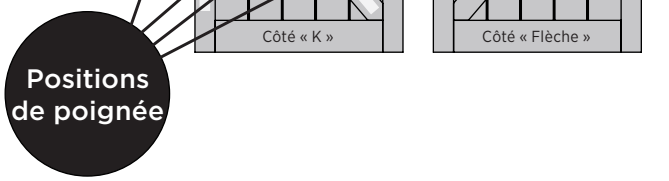

A) Positionnez le patron fourni sur la porte comme illustré**.**

B) Alignez les flèches sur la traverse horizontale centrale de la porte et fixez le patron avec du ruban adhésif à faible adhérence.

C) Percez un petit trou au centre du « X » sur le patron pour marquer l'emplacement du trou de guidage. Retirez le patron.

D) Percez un trou de guidage de 1 po à l'aide d'unemèche de 5/32 po. **(Ne pas percer complètement la porte**.)

E) Avec l'aide d'un tournevis cruciforme no 2, serrez et fixez la poignée en place.

ÉTAPE 3 Choisir l'emplacement pour l'ouverture de votre porte

Déterminer de quel côté votre porte s'ouvrira

A) La porte s'ouvre vers la droite

Ces instructions porteront sur l'ouverture de la porte vers la droite.

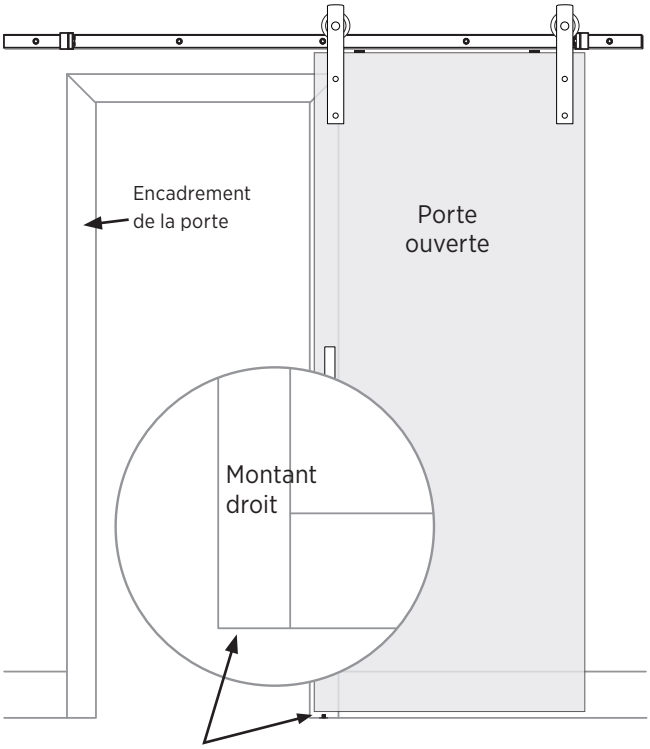

Dans ces instructions, nous ferons référence à ce côté du montant de porte.

B) La porte s'ouvre vers la gauche

Pour ouvrir la porte vers la gauche, réalisez l'assemblage à partir du montant gauche.

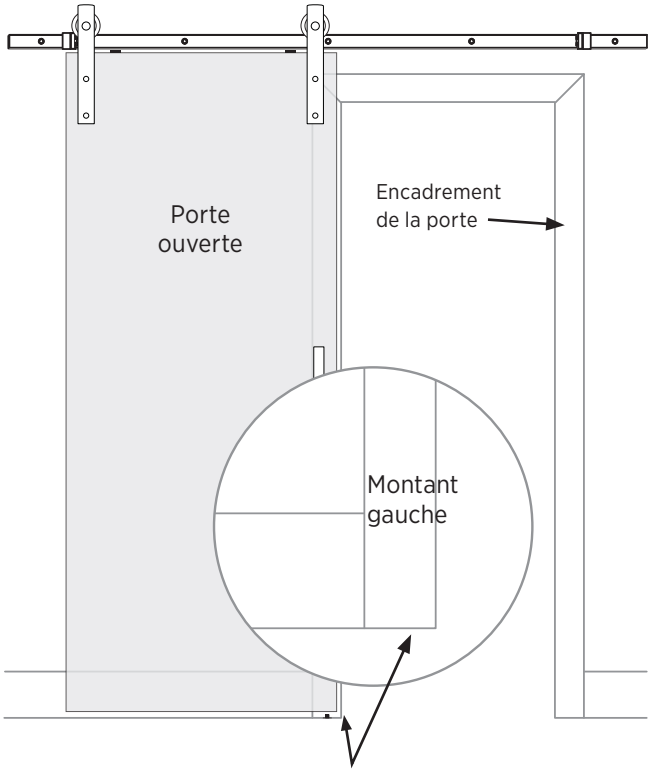

Si vous avez une porte qui s'ouvre vers la gauche, toutes vos mesures seront centrées sur ce montant de porte.

ÉTAPE 4 Vérifier si le plancher est au niveau

A) Utilisez un niveau pour vérifier si votre plancher est inégal avant de prendre des mesures.

B) Si votre plancher est inégal, vous devez prendre vos mesures lorsque la porte est ouverte et fermée pour vous assurer d'avoir assez d'espace. Choisissez le point le plus haut sur le plancher pour vous assurer de disposer d'au moins de la hauteur de votre porte plus 4,4 cm.

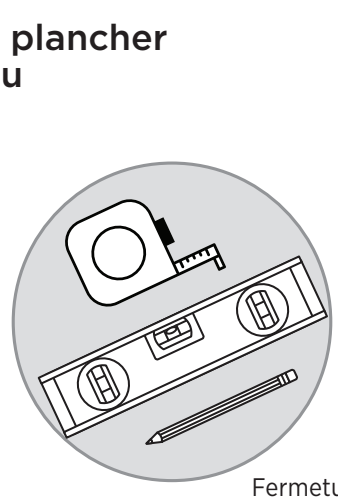

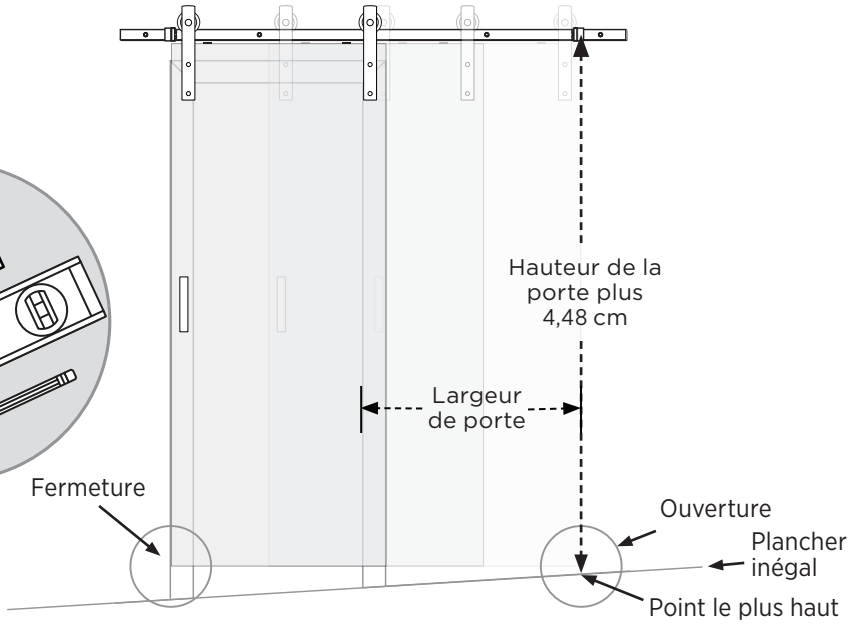

ÉTAPE 5 Mesurer et centrer l'emplacement du rail sur le mur

Marquer l'emplacement du rail

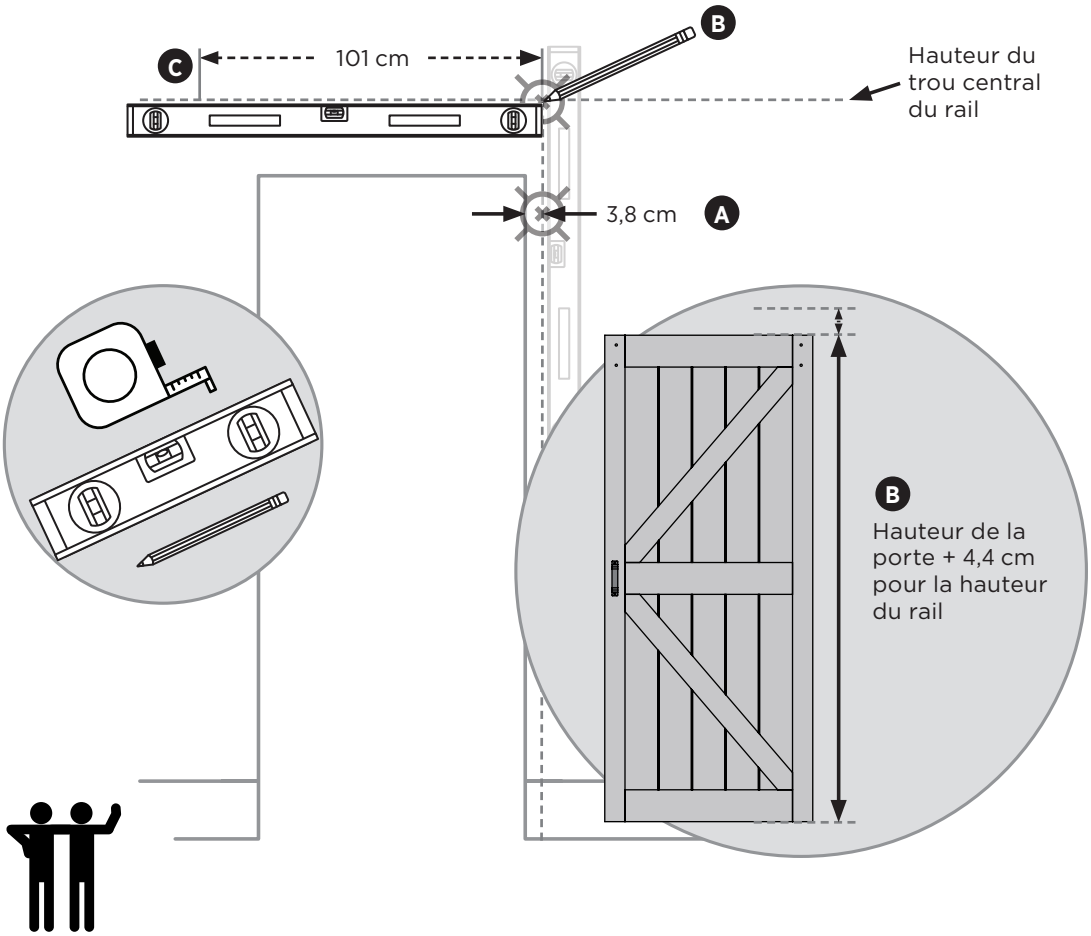

A) Une fois que vous avez déterminé de quel côté votre porte s'ouvrira, mesurez 3,8 cm (1 ½ po) vers la droite et marquez votre point central. Ensuite, tracez une ligne verticale pâle (d'environ) 15 cm vers le haut au-delà de l'ouverture de la porte (celle-ci indique le centre vertical du rail).

Remarque 1 : Ces instructions concernent une porte s'ouvrant vers la droite (**étape 3-A**)

B) Mesurez à partir du sol (à l'endroit déterminé lors de l'**étape 4**) la hauteur de votre porte plus 4,4 cm (1 ¾ po), puis tracez un « X » pâle sur le mur à l'aide d'un crayon.

Remarque 2 : Assurez-vous que le « X » tracé lors de l'**étape 5-B** est aligné verticalement sur celui tracé lors de l'**étape 5-A**.

C) À l'aide d'un niveau de 4 po, tracez un trait de crayon horizontal pâle d'environ 101 cm de long de chaque côté du « X » **(B)** .

ÉTAPE 6 Localiser et marquer les montants et le linteau

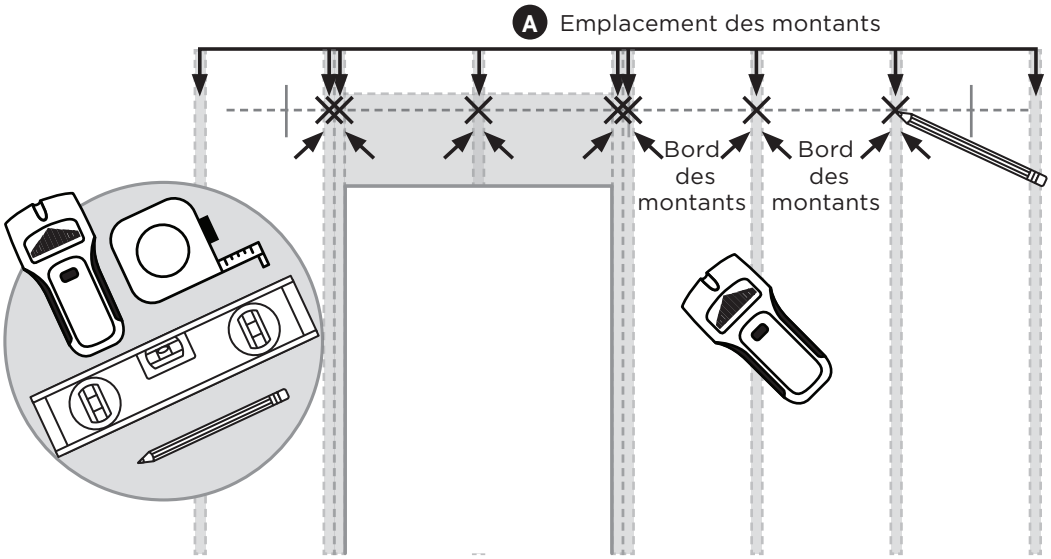

A) Utilisez un détecteur de montants pour localiser et marquer le centre et les bords de chaque montant et de chaque montant nain, ainsi que le haut du linteau de porte pour vous assurer qu'il est à au moins 2,54 cm au-dessus de la ligne tracée.

ÉTAPE 7 Marquer la position du rail

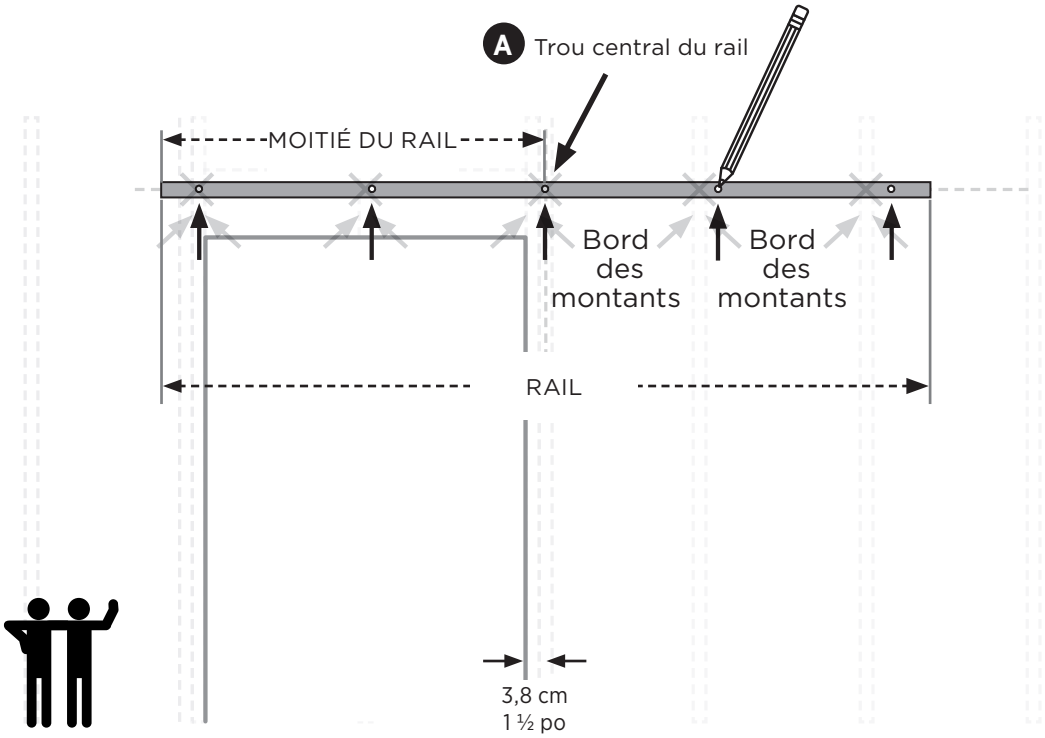

A) En utilisant le rail comme patron, positionnez le trou du milieu au-dessus du « X » central situé sur la ligne horizontale (**étape 5-C**).

Remarque 1 : Le trou au milieu du rail **DOIT** être aligné sur un montant ou sur un linteau.

(B) En vous fiant aux marques désignant la position des montants(**étape 6**), déplacez légèrement le trou central du rail afin qu'il soir centré sur un montant (le rail est plus long de quelques centimètres de chaque côté pour compenser)**.**

(C) Vérifiez si les autres trous du rail sont vis-à-vis le bord d'un montant. Si c'est le cas, déplacez le rail pour que le trou soit centré sur le montant ou se retrouve à une distance d'environ 2,54 cm de celui-ci sans nuire à l'alignement des autres trous.

Remarque 2 :À ce stade, vous aurez besoin d'un coup de main.

D) Lorsque tous les trous sont bien positionnés, tracez une marque sur chacun d'eux pour identifier s'ils seront situés sur un montant/ linteau ou si vous aurez besoin d'une cheville d'ancrage.

ÉTAPE 8 Percer les trous pour les montants

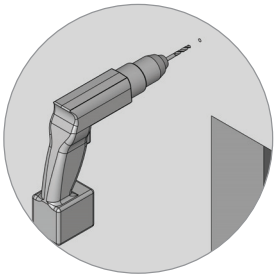

A) Percez les trous qui sont centrés sur les montants de bois ou le linteau à l'aide d'une mèche de 7/32 po. Ils doivent avoir une profondeur d'environ 3,8 cm.

ÉTAPE 9 Percer les trous pour les chevilles d'ancrage

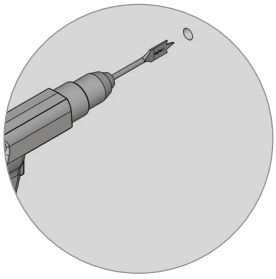

A) Percez les trous qui nécessitent une cheville d'ancrage à l'aide d'un foret à trois pointes de 3/4 po.

ÉTAPE 10 Insérer la cheville d'ancrage

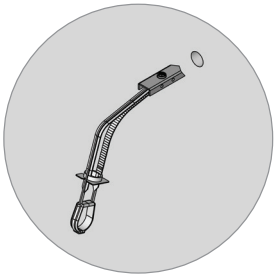

A)Pour fixer les chevilles d'ancrage, pliez celles-ci pour que le côté pointu de la plaque d'ancrage en acier soit complètement inséré dans le mur à cloison sèche avec le trou fileté sur le dessus, comme illustré.

ÉTAPE 11 Fixer la plaque d'ancrage à la cloison sèche

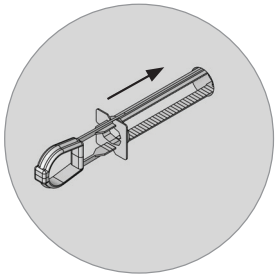

A) Laissez l'anneau en position verticale et tirez la cheville d'ancrage vers l'arrière pour que la plaque d'ancrage en acier soit verticale et en appui sur la surface intérieure de la cloison sèche.

ÉTAPE 12 Fixer la bride sur la cloison sèche

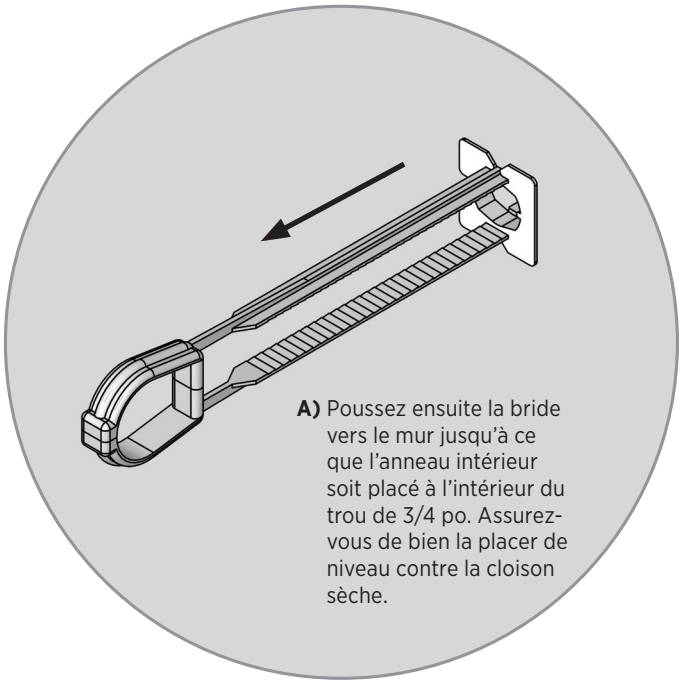

A) Poussez ensuite la bride vers le mur jusqu'à ce que l'anneau intérieur soit placé à l'intérieur du trou de 3/4 po. Assurez-vous de bien la placer de niveau contre la cloison sèche.

ÉTAPE 13 Casser les bras dentelés

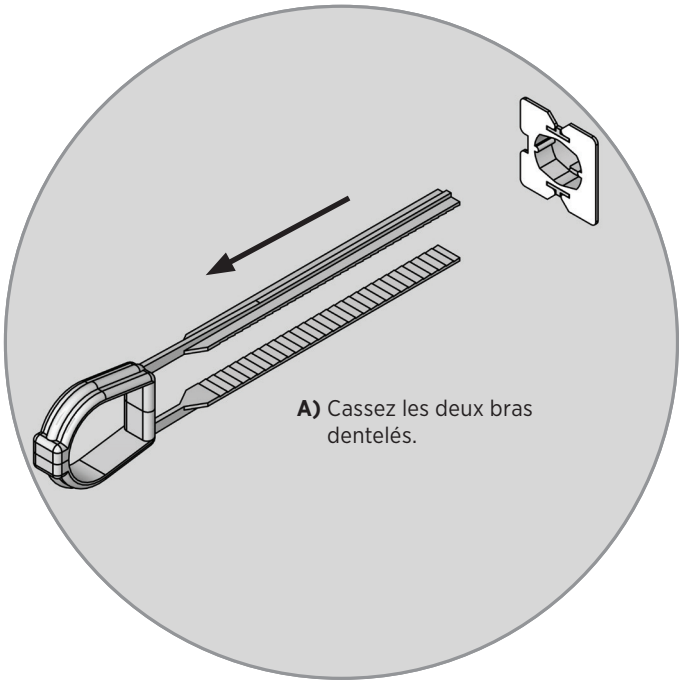

A) Cassez les deux bras dentelés.

ÉTAPE 14 Insérer la cheville d'ancrage pour boulon

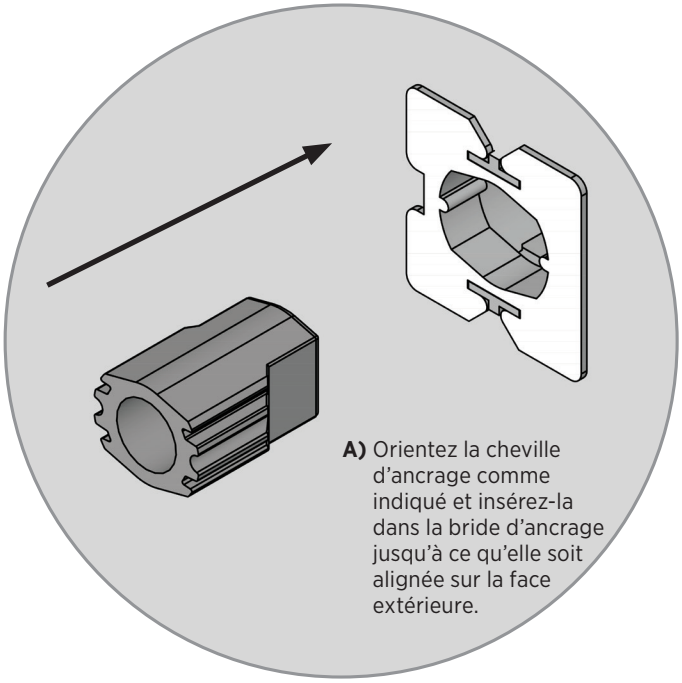

A) Orientez la cheville d'ancrage comme indiqué et insérez-la dans la bride d'ancrage jusqu'à ce qu'elle soit alignée sur la face extérieure.

Remarque : Avant d'insérer l'ancrage, s'assurer qu'il n'y a AUCUN papier de cloison sèche ni débris à l'extérieur ou à l'intérieur de la plaque d'ancrage filetée, de sorte que le tire-fond puisse se visser facilement.

ÉTAPE 15 Fixer le milieu du rail à l'aide d'un tirefond de type vis

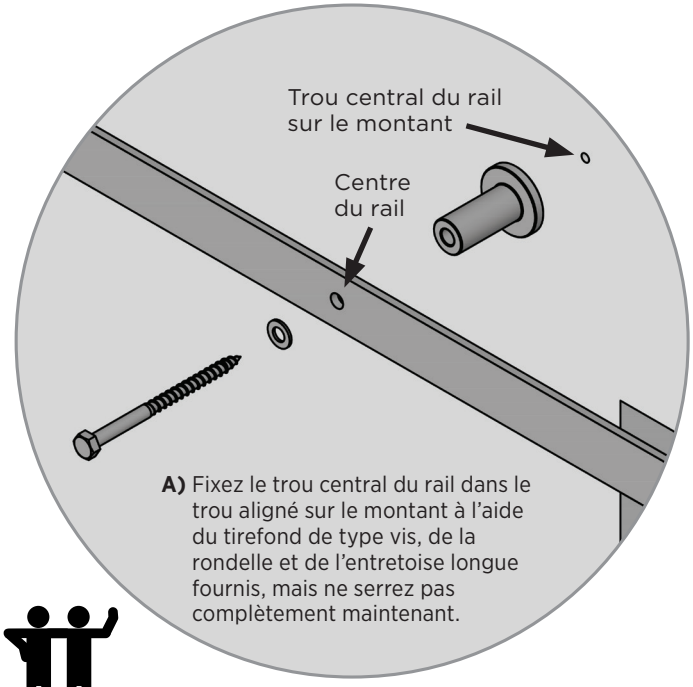

A) Fixez le trou central du rail dans le trou aligné sur le montant à l'aide du tirefond de type vis, de la rondelle et de l'entretoise longue fournis, mais ne serrez pas complètement maintenant.

Remarque : L'entretoise longue doit être orientée comme indiqué entre le rail et le mur. Sa collerette d'encastrement doit reposer sur le mur.

ÉTAPE 16 Finir de fixer le rail au mur

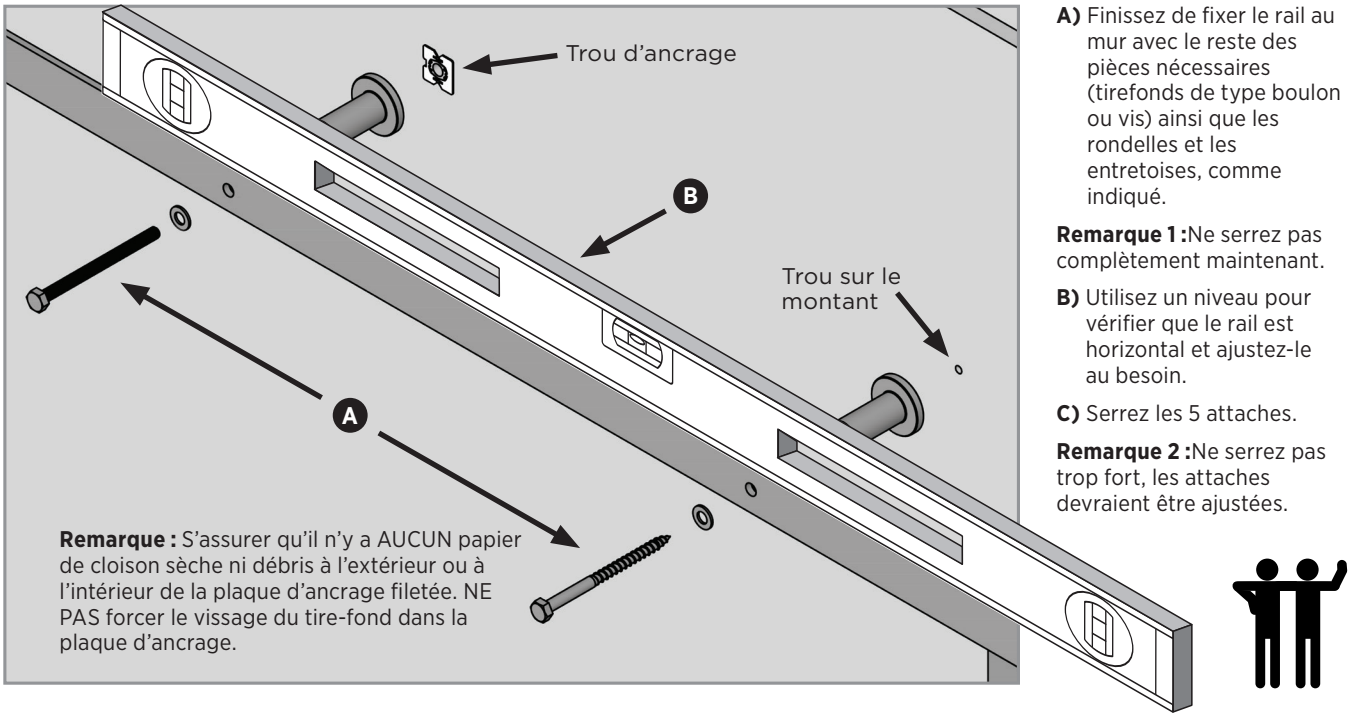

A) Finissez de fixer le rail au mur avec le reste des pièces nécessaires (tirefonds de type boulon ou vis) ainsi que les rondelles et les entretoises, comme indiqué.

Remarque 1 : Ne serrez pas complètement maintenant.

B) Utilisez un niveau pour vérifier que le rail est horizontal et ajustez-le au besoin.

C) Serrez les 5 attaches.

Remarque 2 : Ne serrez pas trop fort, les attaches devraient être ajustées.

ÉTAPE 17 Placer la porte sur le rail

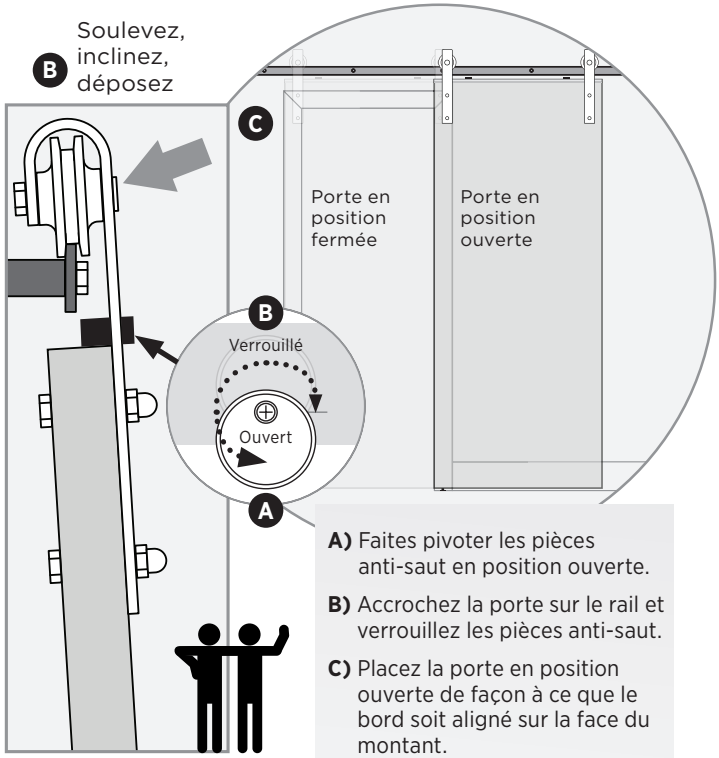

A) Faites pivoter les pièces anti-saut en position ouverte.

B) Accrochez la porte sur le rail et verrouillez les pièces anti-saut.

C) Placez la porte en position ouverte de façon à ce que le bord soit aligné sur la face du montant.

ÉTAPE 18 Marquer l'emplacement des trous du déclencheur de fermeture en douceur

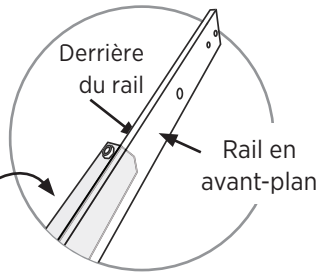

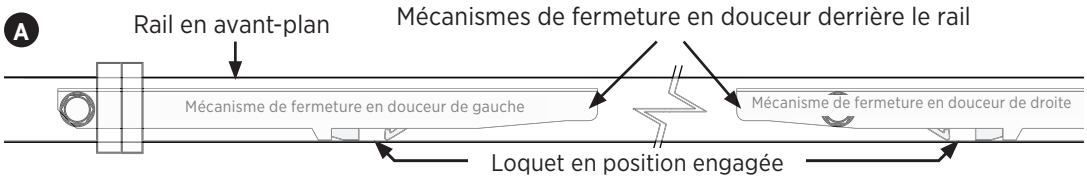

A) Placez les loquets de droite et de gauche du mécanisme de fermeture en douceur en position engagée.

B) Glissez la porte en position fermée.

C) Prenez le premier déclencheur de fermeture en douceur et, en l'inclinant, insérez-le sous le rail, entre les loquets du mécanisme.

D) Disposez le déclencheur de fermeture en douceur vers l'arrière de la porte, en laissant un espace de 0,5 cm entre le déclencheur et le devant de la porte.

E) En utilisant le déclencheur de fermeture en douceur comme gabarit, marquez l'emplacement des deux trous avant à l'aide d'un crayon **(N'APPOSEZ PAS LE DÉCLENCHEUR DE FERMETURE EN DOUCEUR À LA PORTE POUR LE MOMENT).**

F) Retirez le déclencheur, placez la porte en position ouverte, et répétez les étapes **C**, **D** et **E** avec le mécanisme de fermeture en douceur de droite.

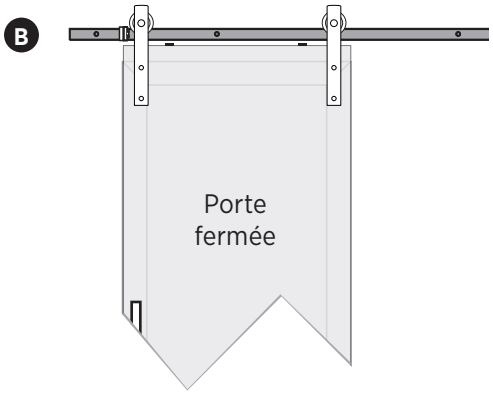

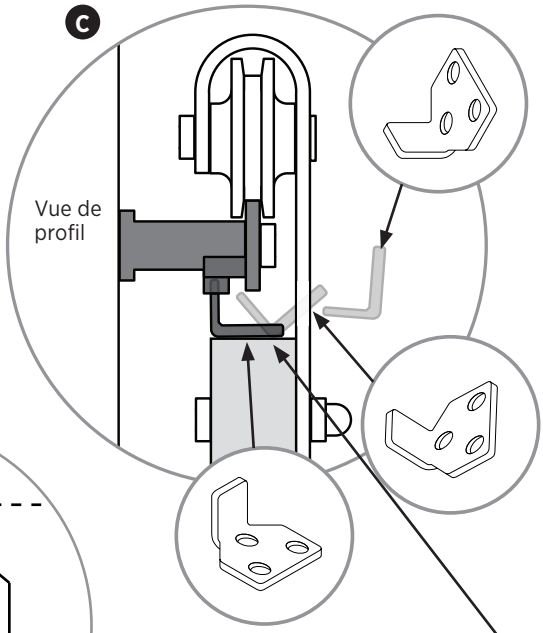

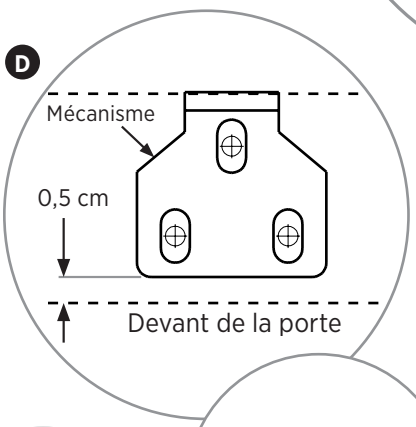

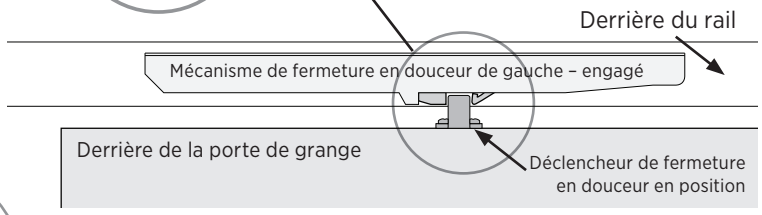

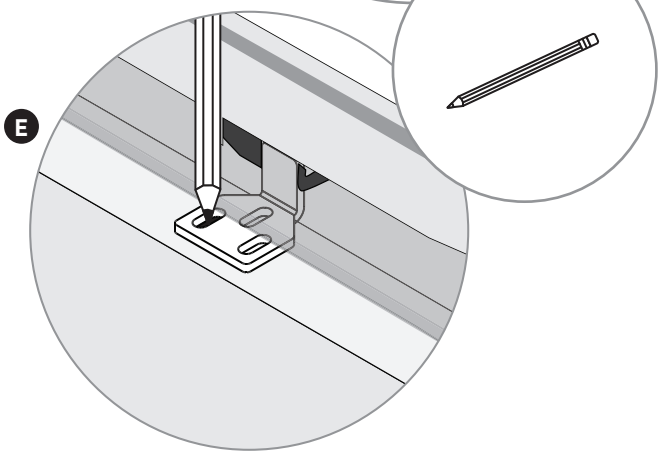

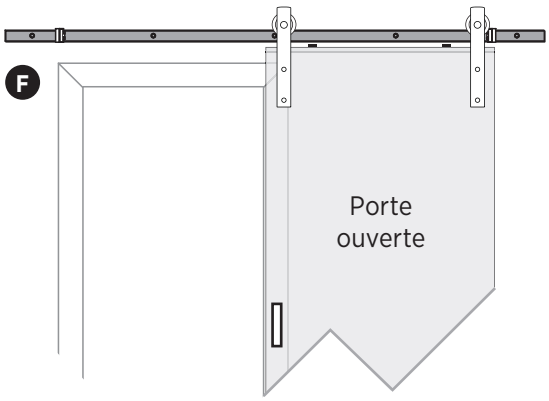

ÉTAPE 19 Percer les avant-trous du déclencheur de fermeture en douceur

Nous recommandons de réaliser cette étape avec l'aide d'une personne.

Percer les avant-trous du déclencheur de fermeture en douceur sur la porte de grange

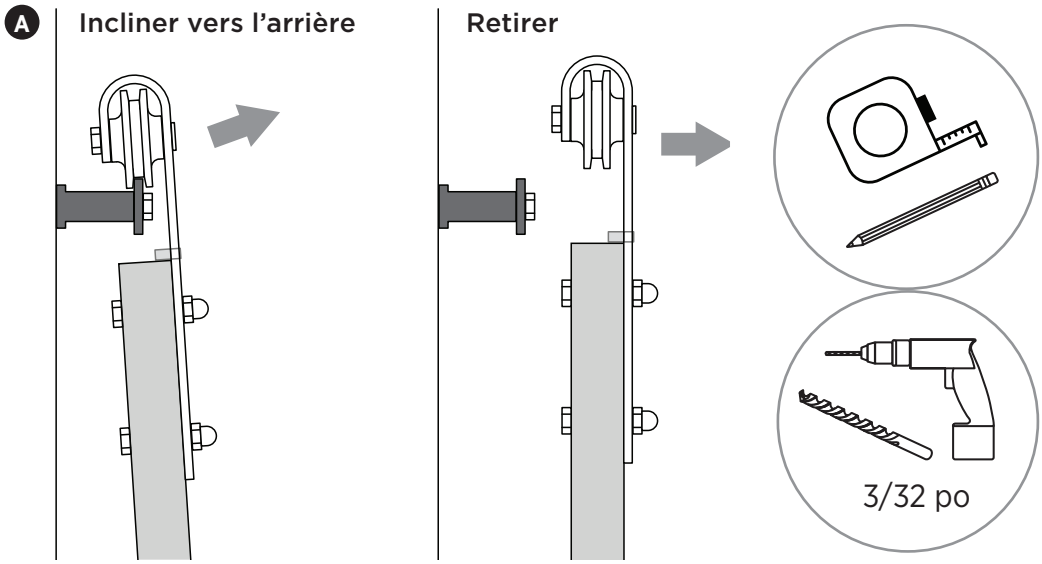

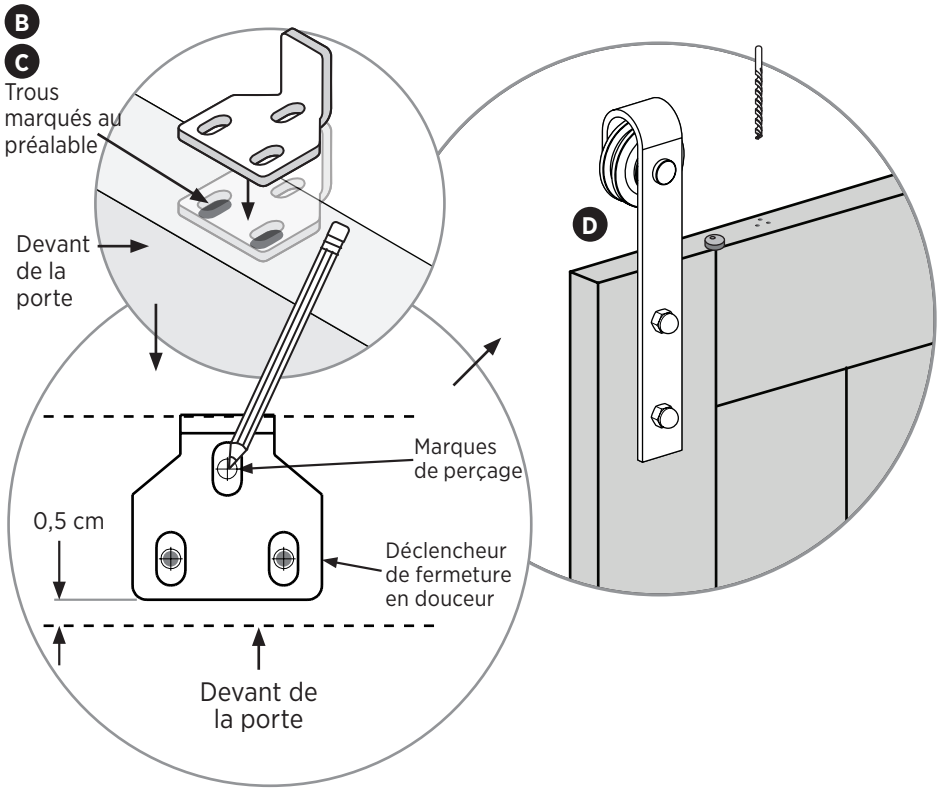

A) Retirez la porte du rail afin de terminer le marquage et de percer les avant-trous du déclencheur de fermeture en douceur.

B) Disposez le déclencheur de fermeture en douceur sur le dessus de la porte, aligné sur les deux emplacements préalablement marqués. Assurez-vous d'observer un dégagement de 4,8 mm par rapport au devant de la porte, et marquez l'emplacement du trou arrière (troisième trou).

C) Déplacez le déclencheur de fermeture en douceur de l'autre côté de la porte, et répétez l'étape B.

D) Percez des avant-trous d'environ 2,5 cm de profondeur aux trois emplacements marqués du déclencheur de fermeture en douceur, des deux côtés de la porte de grange, à l'aide d'un foret de 3/32 po.

IMPORTANT!

N'APPOSEZ PAS LE DÉCLENCHEUR DE FERMETURE EN DOUCEUR À LA PORTE POUR LE MOMENT

ÉTAPE 20 Fixer les déclencheurs de fermeture en douceur sur la porte de grange

Dégager le loquet du mécanisme de fermeture en douceur

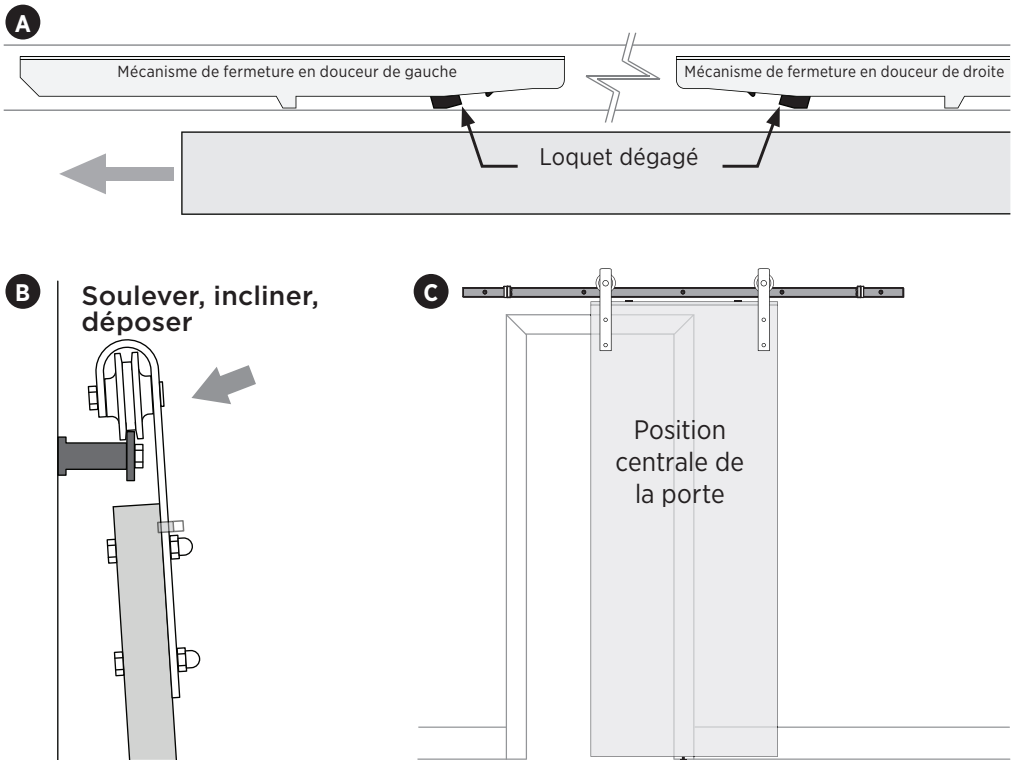

A) Placez les loquets de droite et de gauche du mécanisme de fermeture en douceur en position dégagée.

B) Placez de nouveau la porte sur le rail.

C) Glissez la porte de grange en position centrale.

D) Disposez les deux déclencheurs entre le haut de la porte et le bas du rail. Disposez les deux déclencheurs au-dessus des avant-trous.

E) Vissez le déclencheur de fermeture en douceur, en commençant par la vis située derrière le rail.

F) Fermez et ouvrez la porte afin de vérifier que le mécanisme fonctionne correctement.

Assembler le déclencheur de fermeture en douceur

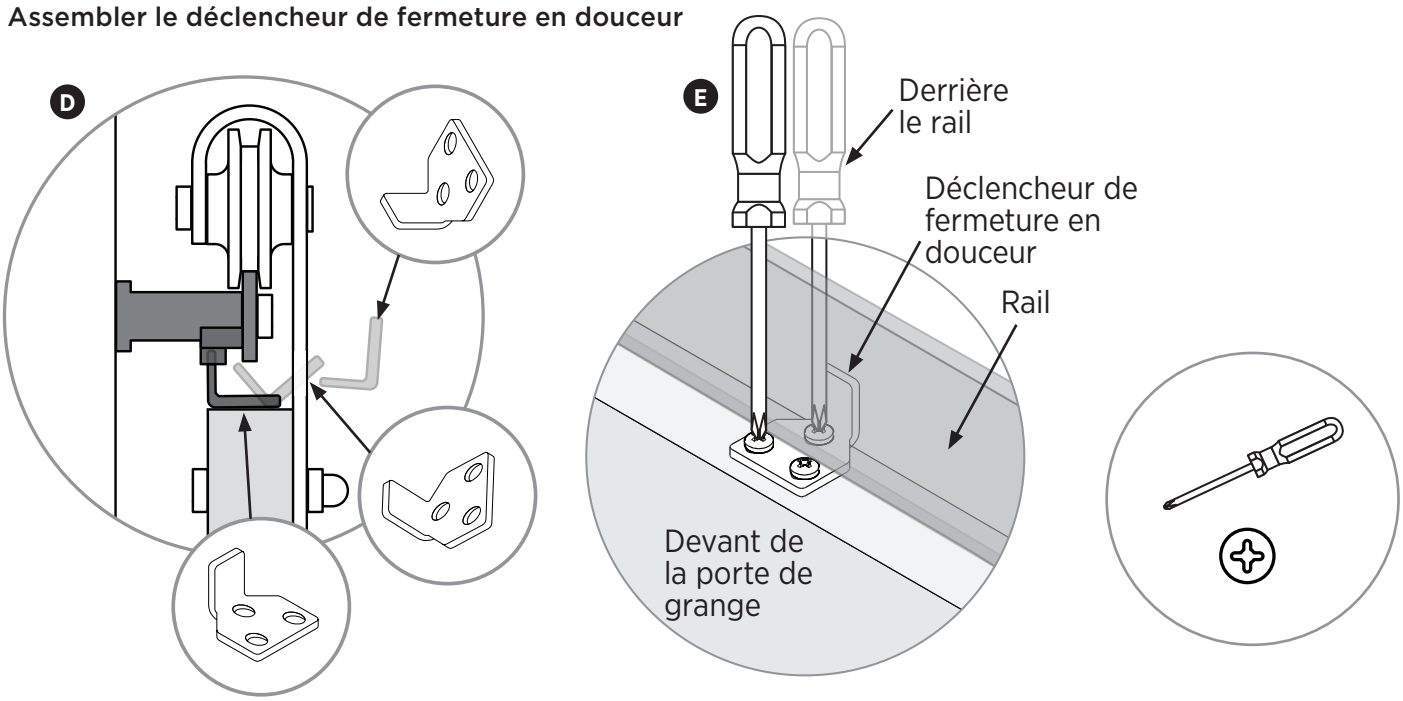

ÉTAPE 21 Installation du guide de porte

Remarque : Un guide de porte aide à maintenir la stabilité de votre porte et limite les oscillations. Les instructions suivantes sont fournies pour le guide de plancher recommandé. Si vous préférez installer un guide de porte mural, voir les instructions optionnelles ci-dessous.

Installation du guide de plancher

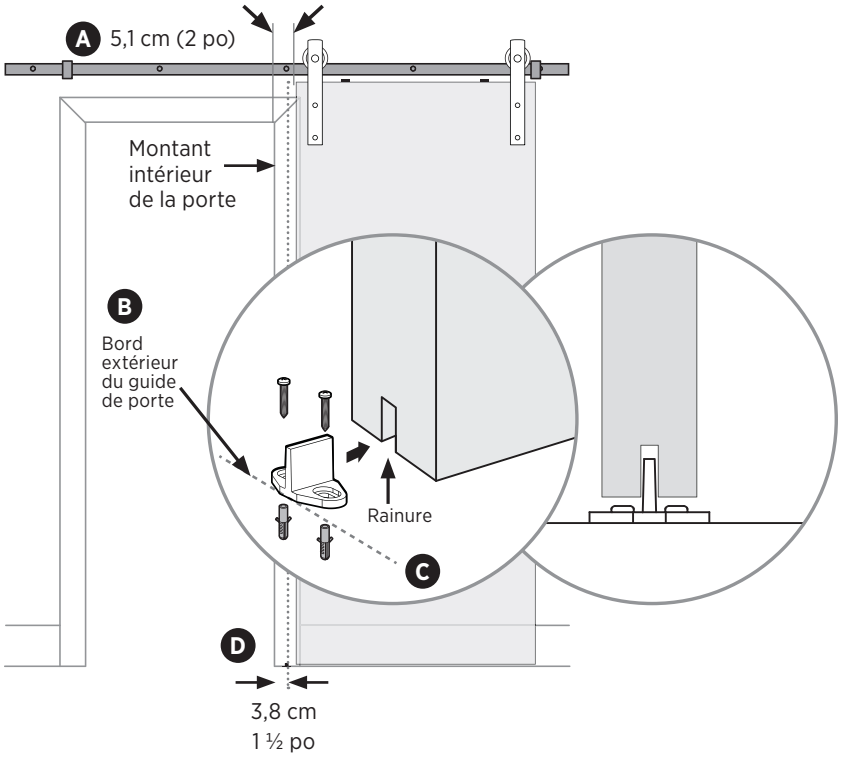

Installation du guide de porte mural (en option)

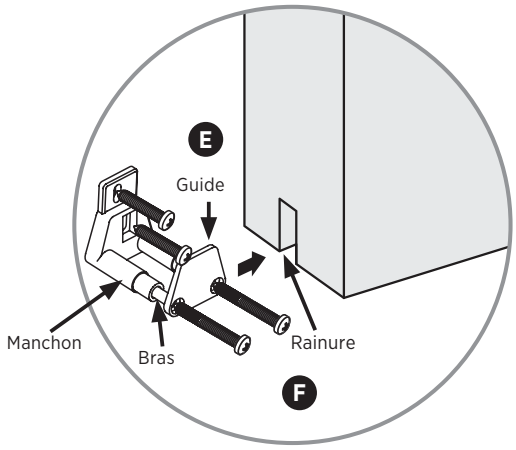

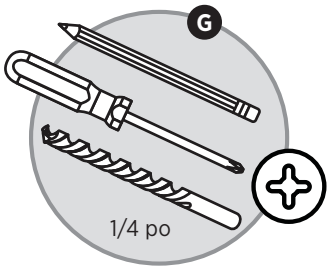

GUIDE DE PLANCHER
(Recommandé)

A) Glissez la porte afin qu'elle dépasse le montant de la porte de 5,1 cm (2 po) pour placer le guide au sol.

B) Positionnez le bord extérieur du guide de plancher à 3,8 cm (1 ½ po) du montant, à côté de la rainure et marquez l'emplacement du guide sur le plancher.

C) Au besoin, faites un trou de guidage d'environ 1/4 po pour les dispositifs d'ancrage au sol ou fixez-les directement au sol.

GUIDE DE PORTE MURAL

D) À l'aide des vis fournies, fixez le guide à 3,8 cm (1 ½ po) du montant de porte directement dans la plinthe ou le mur.

E) Alignez le guide sur la rainure en poussant le bras de guidage vers l'intérieur ou l'extérieur jusqu'à ce qu'ils soient bien alignés.

F) Préinsérer les vis du bras du guide de porte mural à la main.

G) Serrez les vis préinsérées à l'aide d'un tournevis à pointe cruciforme no 2.

ÉTAPE 22 Fixer les butoirs et les blocs anti-saut

Butoir gauche

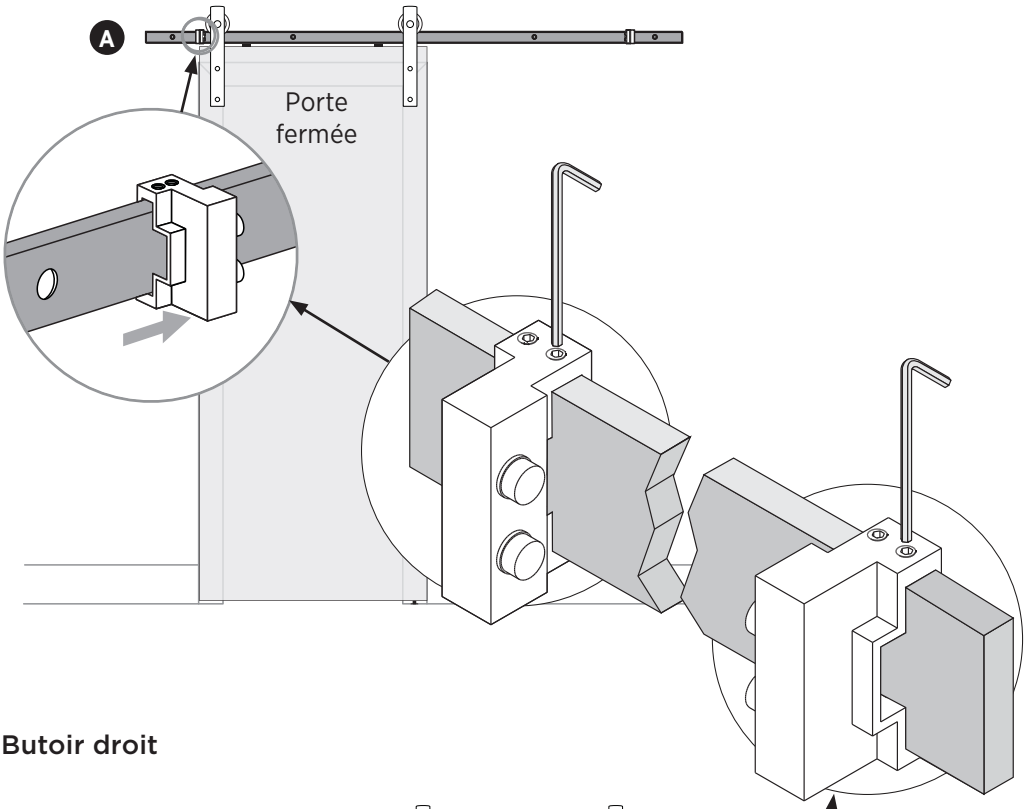

A) Glissez la porte en position fermée. Déplacez le butoir gauche de façon à ce qu'il touche le côté de la fixation courbée. Serrez à l'aide de la petite clé hexagonale.

B) Faites pivoter le bloc anti-saut vers l'intérieur de façon à empêcher la porte de glisser hors du rail. Serrez avec un tournevis cruciforme n° 2.

C) Faites glisser la porte en position ouverte. Répétez les étapes A et B pour le côté droit de la porte.

Butoir droit

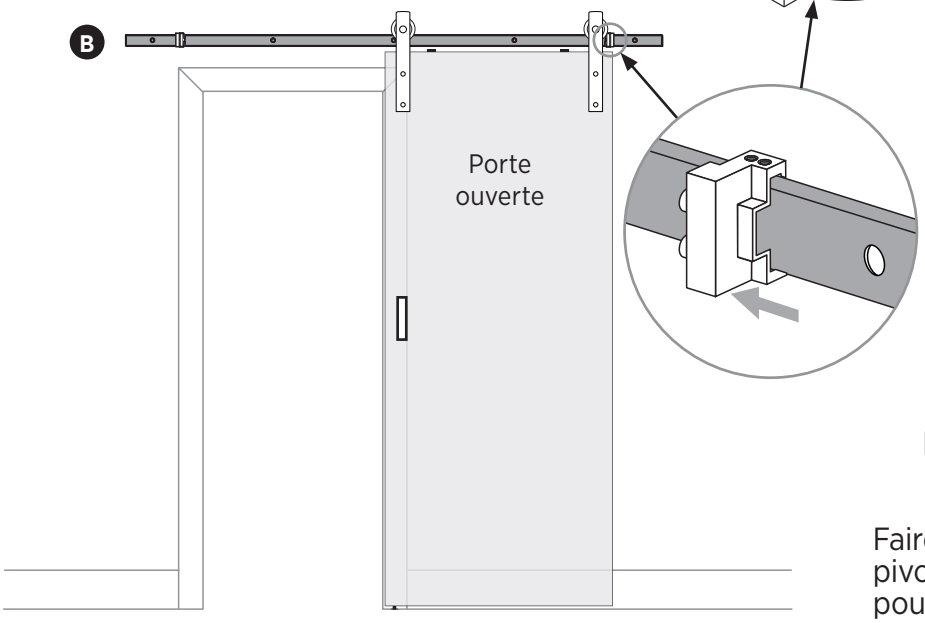

Blocs anti-saut

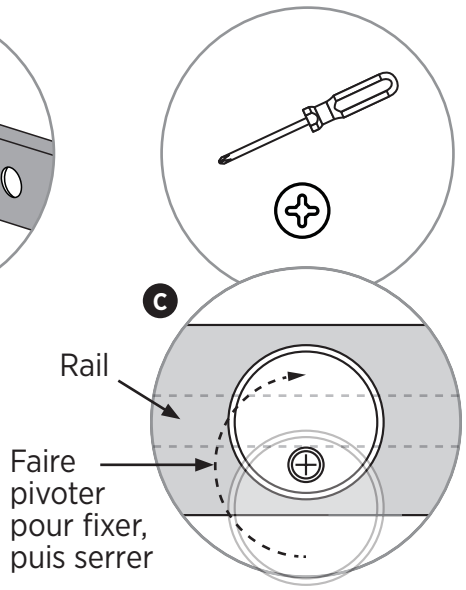

ÉTAPE 23 Terminer l'installation

A) Pour terminer l'installation, fixez les chevilles d'assemblage pour rail de porte coulissante aux deux extrémités du rail.

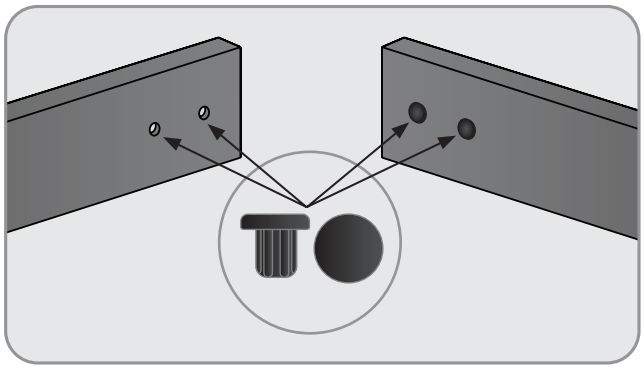

ENTRETIEN DE BASE DES PORTES COULISSANTES

- Avant de les retirer de leur housse de protection en plastique, laisser les portes s'adapter pendant 24 heures aux conditions de la pièce où elles seront installées.
- Éviter d'installer les portes près de pièces humides ou qui changent de température selon la saison (l'humidité relative optimale doit être de 45 à 60 % pour éviter le gauchissement, la torsion, le gonflement ou le rétrécissement de tout produit en bois; Renin n'est pas responsable des conséquences de toute condition se situant hors de ces valeurs).
- Nettoyer immédiatement les déversements avec un tissu éponge ou des microfibres pour éviter d'endommager la surface. Ne pas utiliser d'outils durs ou susceptibles de rayer la surface, y compris les nettoyeurs à pression.
- Accrocher une porte par rail ou un poids maximum de 113,4 kg pour deux portes coulissantes (quincaillerie pour portes coulissantes vendue séparément).
- Installer les portes uniquement à l'intérieur.
- Ne pas tailler les portes.
- Soulever et installer les portes nécessite deux personnes.

PORTES COULISSANTES EN BOIS MASSIF (ENTRETIEN PARTICULIER)

- Ne pas nettoyer avec des solvants ou des nettoyants commerciaux, qui peuvent endommager la finition ou altérer la texture naturelle du bois. Nettoyer avec un chiffon ou une éponge humide. Essayer du bicarbonate de soude et de l'eau dans une petite zone d'essai avant de tenter d'enlever une tache tenace.
- Pour la finition des portes peintes, utiliser un apprêt et une peinture de bonne qualité, tous deux à base d'huile. Consulter au point de vente des portes un spécialiste en peinture pour obtenir ses recommandations. En général, il faut poncer toute la porte avec du papier de verre de grain 220, puis appliquer deux couches de la finition souhaitée.
- Pour les portes teintes, il est recommandé d'utiliser une teinture de haute qualité à base d'eau ou d'huile. Suivre les instructions du fabricant de la teinture; ne pas diluer la teinture avec des produits chimiques ou de l'eau. Dans un environnement très humide, utiliser une teinture à base d'huile.
- VEILLER À BIEN EFFECTUER LA FINITION DES SIX SURFACES. Votre porte, comme tous les produits en bois, peut gonfler ou rétrécir lorsque changent la température et l'humidité relative de votre maison.
- Inspecter la finition de la porte au moins une fois par an et refaire la finition s'il y a lieu; ne nettoyer que deux fois par an ou selon le besoin.
- Il est important de bien effectuer la finition de cette porte en bois. Effectuer la finition et le scellage des portes (les six côtés) dans les 24 heures suivant leur retrait de leur housse de protection en plastique. Une porte incorrectement scellée pourrait se tordre et se déformer. Le défaut de sceller correctement une porte annule la garantie du fabricant.
- Prépercer les trous destinés à l'installation des platines de suspension (s'il y a lieu) et de toute quincaillerie supplémentaire.

PORTES COULISSANTES PRÉTEINTES (ENTRETIEN PARTICULIER)

Nos portes coulissantes sont fabriquées et teintes à la main par nos peintres artisans en vue d'offrir une qualité supérieure et une finition unique. Remarque : Il peut y avoir des imperfections dans le bois et dans la teinture en raison de la nature des matériaux utilisés pour créer cet aspect naturel et authentique. Comme nos portes coulissantes sont teintes à la main, elles dégagent une odeur. Les portes sont protégées par une housse de plastique en vue de les maintenir dans le meilleur état possible pendant leur livraison. Cette housse empêche les émanations de la teinture de se dissiper. L'odeur prendra de quelques jours à une semaine pour disparaître selon la ventilation de la pièce. Les portes peuvent être laissées dans un endroit peu fréquenté de la maison jusqu'à ce que l'odeur se soit dissipée et que la porte se soit adaptée au degré d'humidité de la résidence (l'ouverture d'une ou deux fenêtres aidera à ventiler l'endroit et à accélérer le processus). Toute autre méthode pour remédier à l'odeur est à la préférence et à la discrétion de l'acheteur.

- Ne pas nettoyer avec des solvants ou des nettoyants commerciaux, qui peuvent endommager la finition des portes. Nettoyer avec un chiffon ou une éponge humide dans une petite zone d'essai avant de tenter d'enlever une tache.
- Les portes coulissantes préteintes offrent une solution facile à entretenir et prête à être accrochée.
- Comme les portes coulissantes sont préteintes, il ne faut ni les peindre ni les teindre de nouveau. Le défaut de suivre cette consigne endommagera la teinture et annulera la garantie du fabricant.

GARANTIE LIMITÉE DE 5 ANS

Les produits sont garantis contre les défauts de fabrication jusqu'à cinq (5) ans à compter de la date d'achat.

La garantie ne s'applique qu'à l'acheteur d'origine du produit.
S'il est déterminé qu'un produit est défectueux en raison d'un défaut de fabrication, un produit de remplacement sera fourni. La portée de la garantie se limite au remplacement du produit et ne comprend pas la main-d'œuvre nécessaire pour installer, réparer et livrer le produit existant, ni les coûts relatifs à son retrait.

La garantie sera annulée si le produit est endommagé lors du transport, ou si le dommage ou la défaillance est causé par une utilisation abusive, une mauvaise utilisation, le stockage de produits dans un environnement inapproprié, une utilisation anormale, une installation inadéquate, le défaut de suivre les instructions d'installation, un accident, un entretien inadéquat ou toute réparation.

Nous nous réservons le droit d'inspecter toute réclamation avant d'émettre un crédit.

Quick-Hang

Sistema de riel de puerta de granero

con mecanismo de cierre suave integrado

INSTRUCCIONES DE INSTALACIÓN

SE NECESITAN DOS PERSONAS.

MKTD4091 - SPN - 2020

PASO A Cortar los protectores para las tuercas ciegas para el **Paso 1A**

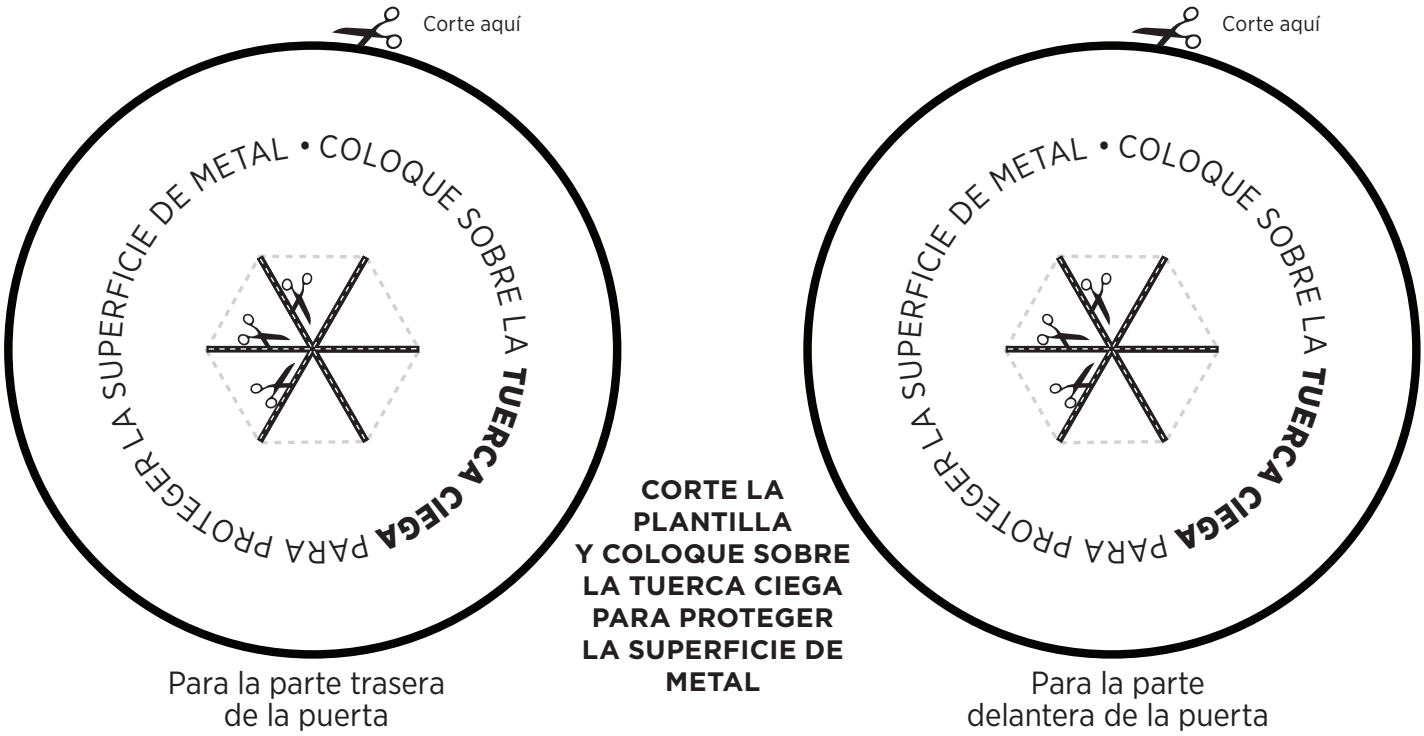

PASO B Cortar la plantilla de instalación de la manija para el **Paso 2**

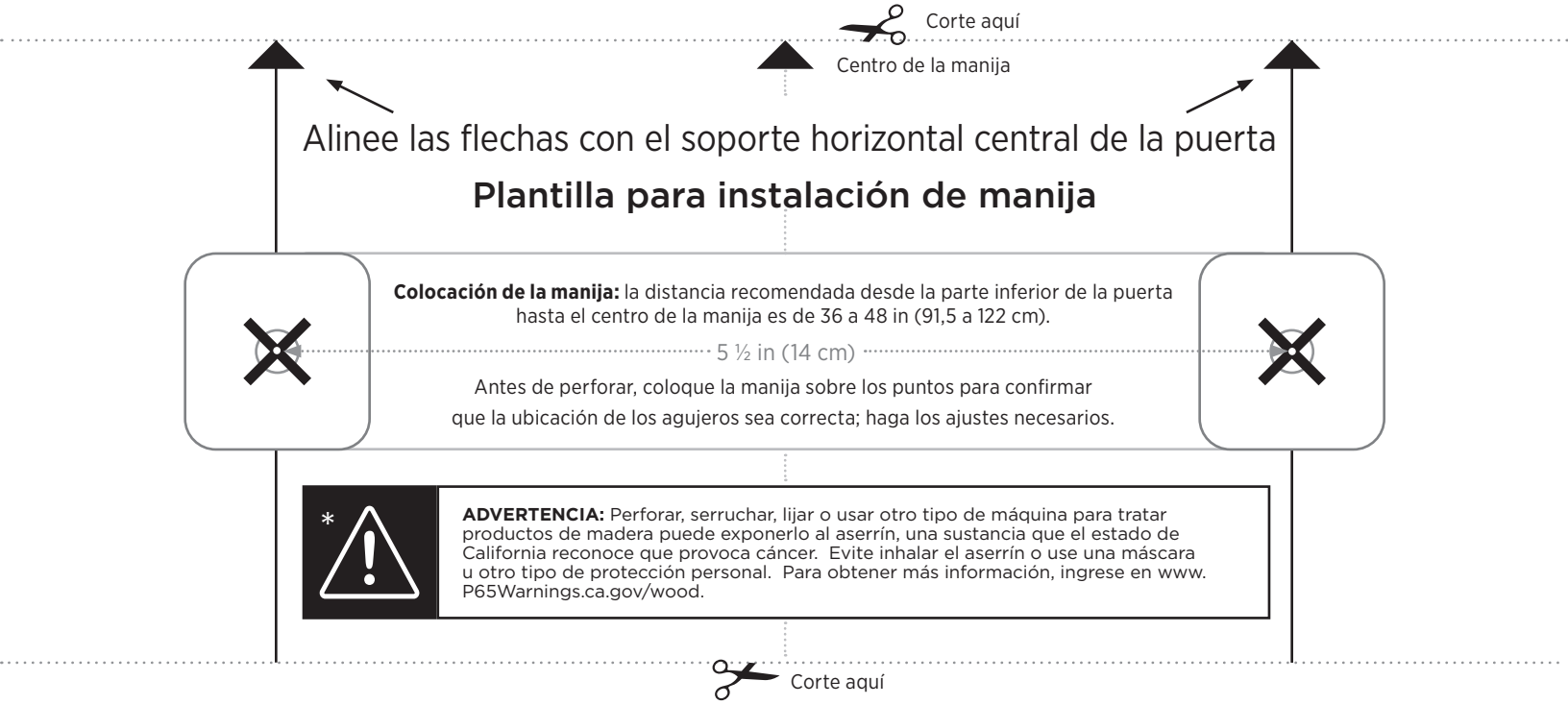

LEA CON ATENCIÓN

- Lea todas las instrucciones con atención.
- Protéjase los ojos usando gafas protectoras.
- Mantenga la zona de instalación libre de objetos innecesarios.
- Complete cada paso antes de pasar al siguiente.

¡IMPORTANTE!

CONTROLE QUE TODAS LAS PIEZAS ESTÉN PRESENTES EN EL EMPAQUE. SI FALTAN PIEZAS, NO DEVUELVA EL PRODUCTO A LA TIENDA.

PARA OBTENER ASISTENCIA CON LAS PIEZAS, LLAME AL **1-800-493-5263 DE 8:30 A. M. A 4:30 P. M. EST, DE LUNES A VIERNES.** SE BRINDA SOPORTE EN INGLÉS, FRANCÉS Y ESPAÑOL.

CONTENIDO DEL PAQUETE

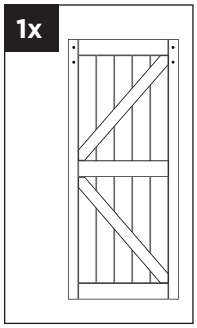

Puerta de granero

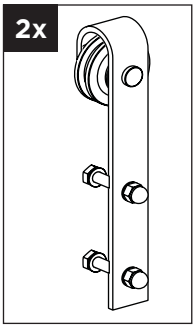

Tira curva
(con perno, arandela y tuerca ciega)

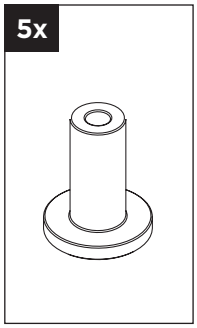

Separador de riel largo

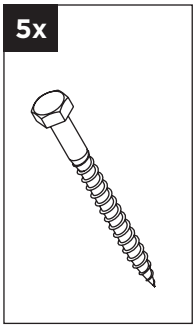

Tirafondos tipo tornillo de montaje de riel (directo al montante)

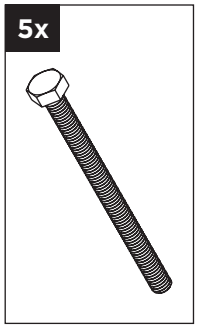

Tirafondos tipo perno de montaje de riel

Arandela de montaje de riel

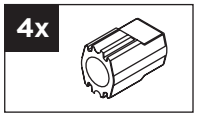

Accesorio de soporte de perno

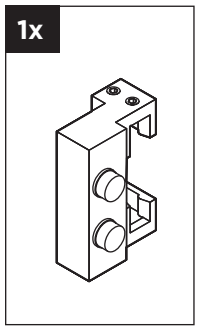

Tope de extremo izquierdo

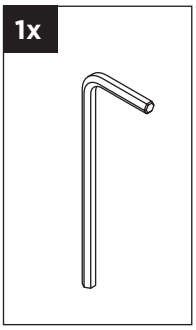

Llave Allen

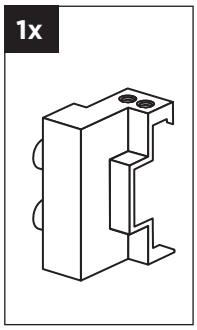

Tope de extremo derecho

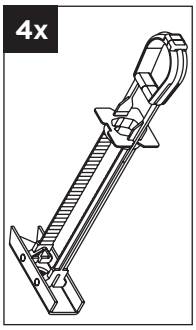

Anclaje de palanca

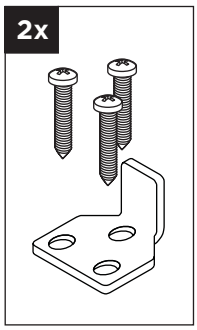

Activador de cierre suave

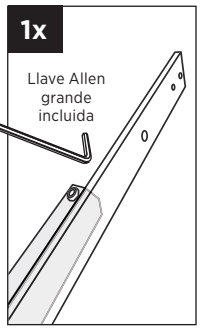

Riel
(con mecanismo de cierre suave integrado)

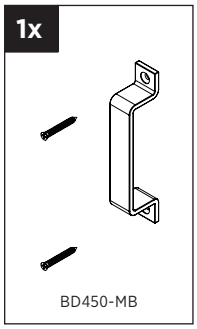

Manija

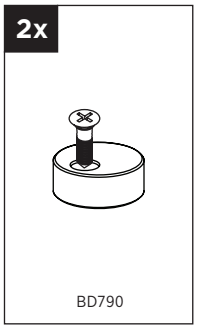

Bloqueo antisaltos

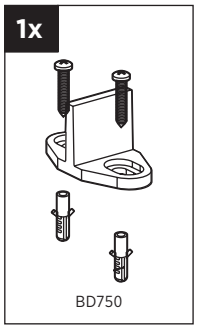

Guía de puerta para suelo

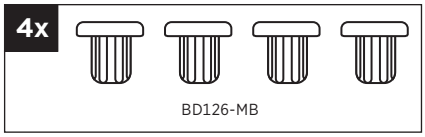

Tapones para unión de rieles

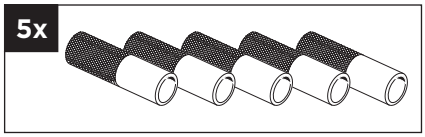

Anclaje portador de 1¼ in (3,1 cm) (opcional)

OPCIÓN

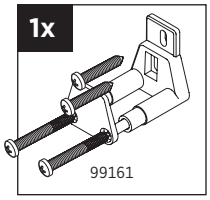

Guía de puerta para pared

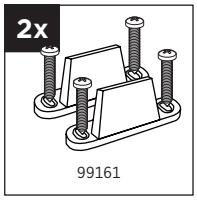

Guía de puerta para suelo

ADVERTENCIA: Perforar, serruchar, lijar o usar otro tipo de máquina para tratar productos de madera puede exponerlo al aserrín, una sustancia que el estado de California reconoce que provoca cáncer. Evite inhalar el aserrín o use una máscara u otro tipo de protección personal. Para obtener más información, ingrese en www.P65Warnings.ca.gov/wood.

HERRAMIENTAS NECESARIAS (NO INCLUIDAS)

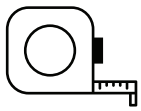
Cinta métrica

Lápiz

Martillo

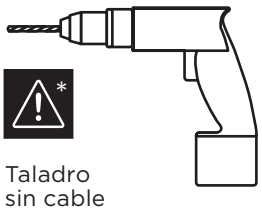
Taladro sin cable

Brocas de 1/8 in (0,3 cm), 1/4 in (0,6 cm), 3/32 in (0,2 cm), 5/32 in (0,4 cm), 7/32 in (0,55 cm) y broca de pala 3/4 in (1,9 cm)

Destornillador Phillips

Nivel pequeño o nivel de 4'

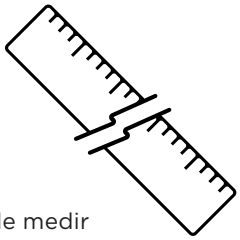
Vara de medir o regla
(usar con nivel pequeño)

Escalera de tijera

Buscador de montante

Llave de tubo largo de 5/8 in (1,5 cm)

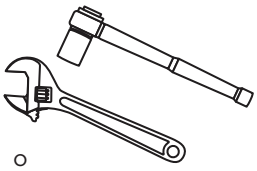
o llave ajustable

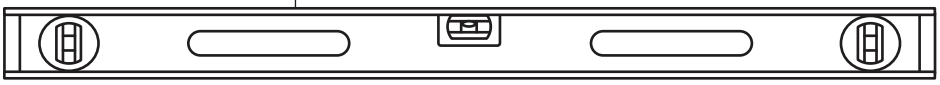

PASO 1A Instalar las tiras curvas

Asegurar la tira curva a la puerta

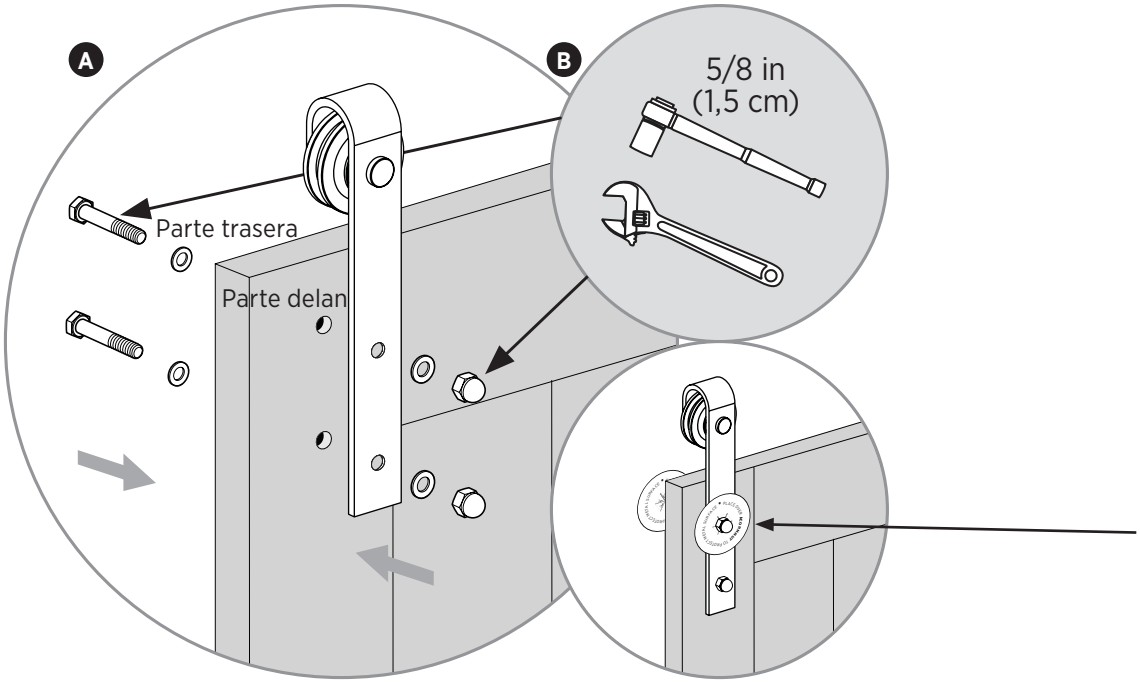

A) Desde la parte trasera de la puerta, coloque el perno y la arandela de montaje de la tira curva. Desde la parte delantera de la puerta, coloque la tira curva, la arandela y la tuerca ciega. Ajuste a mano para asegurar estos elementos.

B) Coloque la llave de tubo largo de 5/8 in (1,5 cm) en la tuerca ciega en la parte delantera de la puerta. Coloque la llave ajustable en el perno de montaje en la parte trasera de la puerta.

C) Repita los paso **1A** para la segunda tira curva.

Nota 1: Corte y use las dos plantillas incluidas al dorso de esta página 2 (**Paso A**) para proteger la superficie metálica de la tuerca ciega y la tira.

Nota 2: No ajuste en exceso.

PASO 1B Instalar los bloqueos antisaltos en la puerta

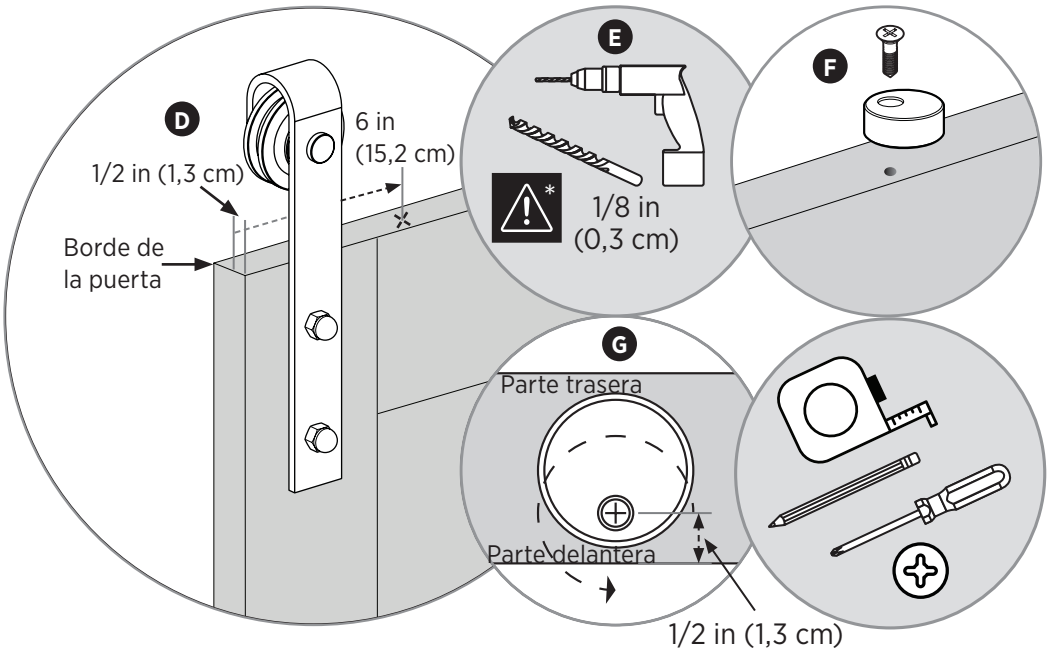

D) Mida y marque 6 in (15,2 cm) desde ambos extremos de la puerta y 1/2 in (1,3 cm) desde la parte delantera de la puerta.

E) Perfore un agujero piloto de 1/8 in (0,3 cm) en ambas marcas.

F) Asegure levemente los bloqueos antisaltos con un destornillador Phillips n.º 2.

G) Rote los bloqueos hacia afuera para poder montar la puerta sobre el riel.

PASO 2 Instalar la manija

Instalar la manija sobre la puerta de granero

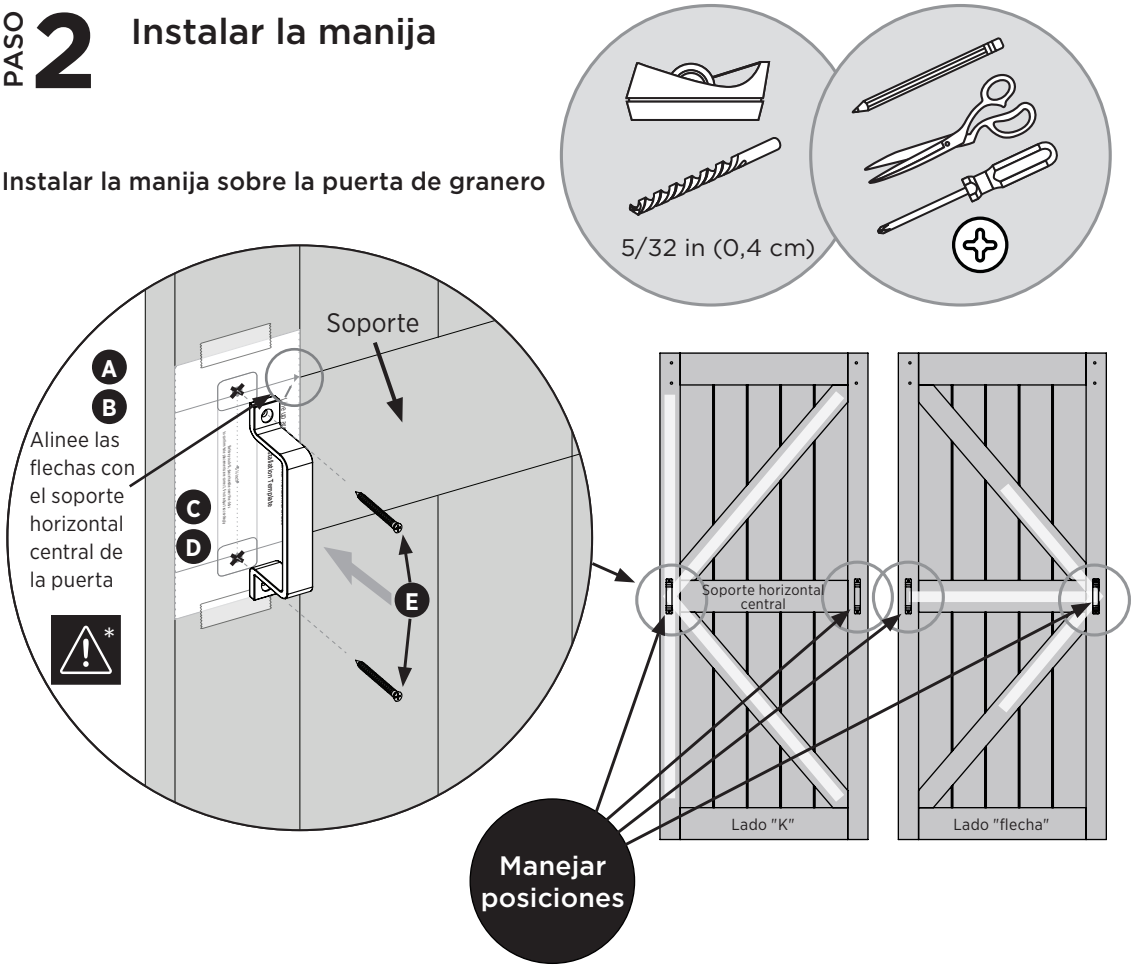

A) Coloque la plantilla sobre la puerta como se muestra**.**

B) Alinee las flechas con el soporte horizontal central de la puerta y asegure con cinta de baja adhesión.

C) Haga un agujero pequeño en el centro de la X de la plantilla para marcar la ubicación del agujero piloto. Quite la plantilla.

D) Perfore un agujero piloto de 1 in (2,5 cm) usando la broca de 5/32 in (0,4 cm). **(No atraviese la puerta al perforar).**

E) Use un destornillador Phillips n.º 2 para ajustar y asegurar la manija en su lugar.

PASO 3 Elegir la orientación de la apertura de la puerta

Determine en qué dirección se abrirá la puerta.

A) La puerta se abre a la derecha

Estas instrucciones se centrarán en puertas que se abren a la derecha.

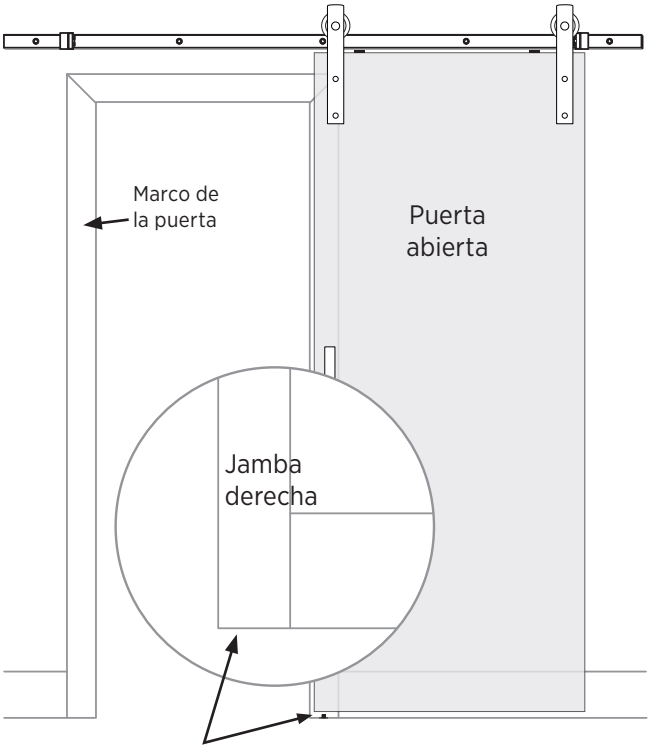

Nos referiremos a este lado de la jamba de la puerta en estas instrucciones.

B) La puerta se abre a la izquierda

Para esta aplicación, trabaje desde la jamba izquierda

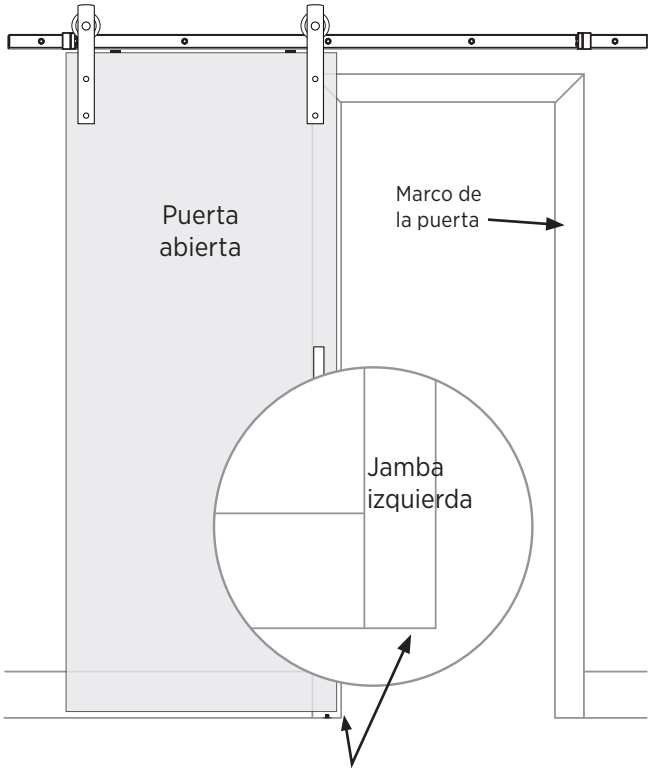

Si tiene una puerta que se abre a la izquierda, todas las mediciones se centrarán en esta jamba.

PASO 4 Determinar el nivel del suelo

A) Use un nivel para determinar si su suelo está inclinado antes de tomar las mediciones.

B) Si el suelo está inclinado, debe tomar mediciones en las posiciones de apertura y cierre de la puerta para asegurar que haya suficiente espacio; seleccione el punto más elevado del suelo para asegurar que tenga al menos la altura de la puerta más 1 ¾ in (4,4 cm).

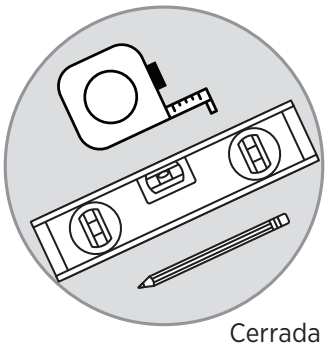

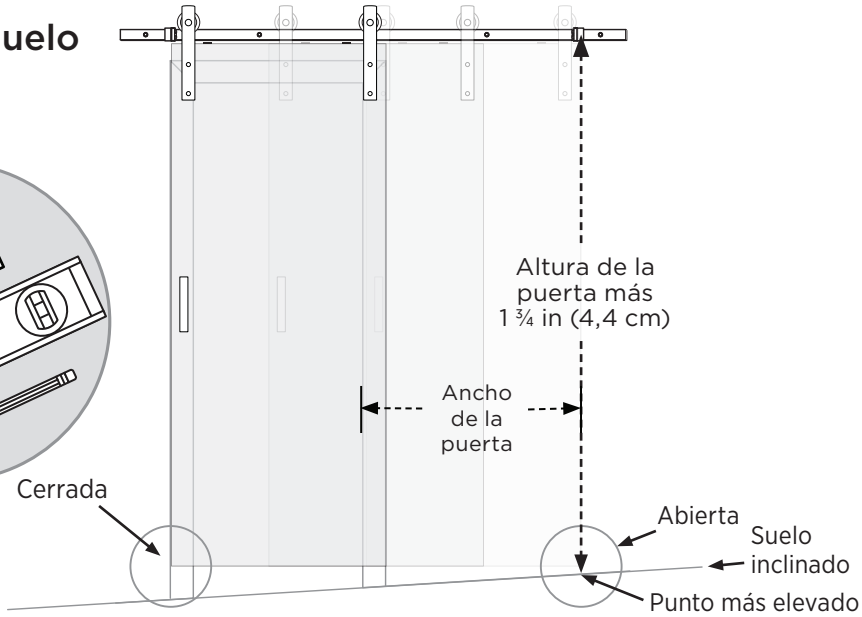

PASO 5 Medir y centrar la ubicación del riel en la pared

Marcar la ubicación del riel

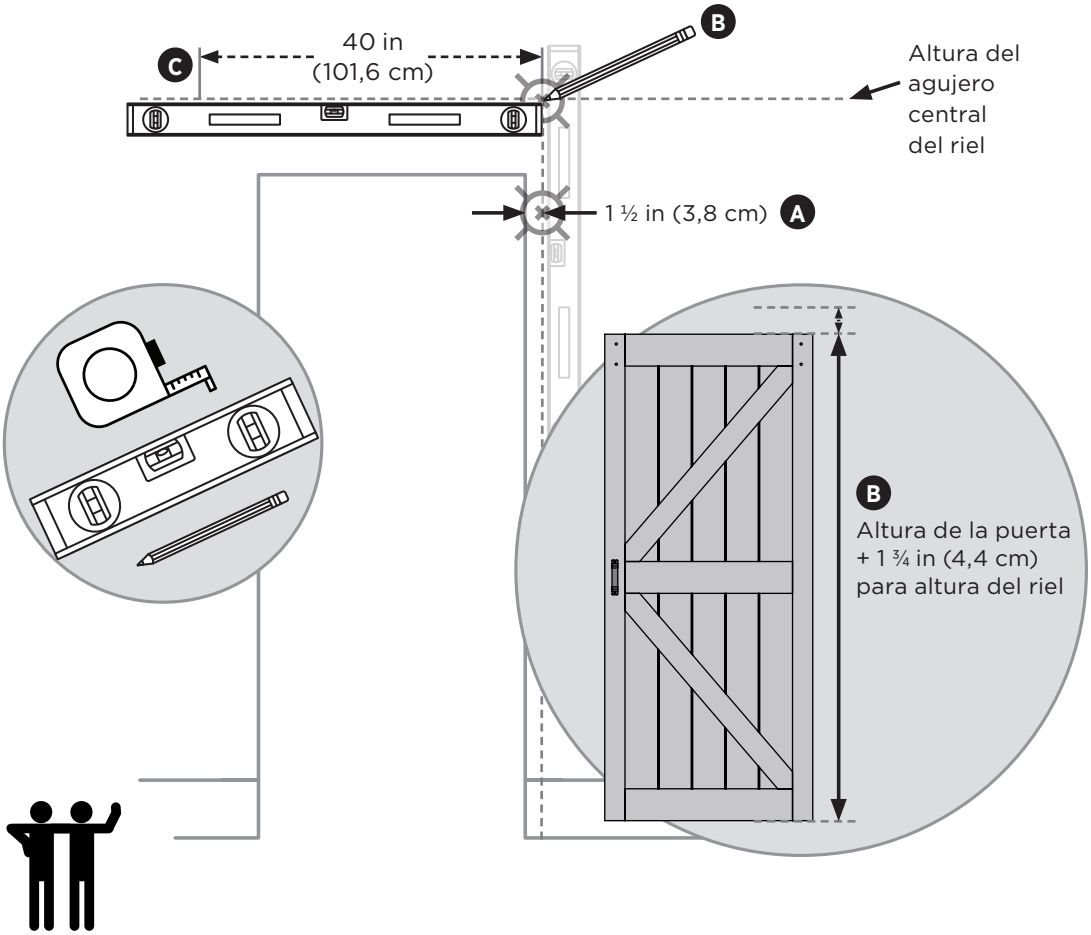

A) Una vez que determine hacia qué lado se abrirá la puerta, mida 1 ½ in (3,8 cm) hacia la derecha y marque el punto central; luego, dibuje una línea vertical suave de 6 in (15,2 cm) hacia arriba, pasando la abertura de la puerta (esto determina el centro vertical del riel).

Nota 1: Para estas instrucciones, estamos trabajando con una puerta que se abre a la derecha (**Paso 3A**).

B) Mida la altura de la puerta desde el suelo (en la ubicación determinada en el **Paso 4**) más 1 ¾ in (4,4 cm), y luego haga una marca en X suavemente sobre la pared con un lápiz.

Nota 2: Asegúrese de que la marca en X del **Paso 5B** esté alineada verticalmente con la marca en X del **Paso 5A**.

C) Use un nivel de 4′ para dibujar una línea horizontal suave con un lápiz de aproximadamente 40″ a cada lado de la marca en X **de (B)** .

PASO 6 Ubicar y marcar los montantes y el dintel

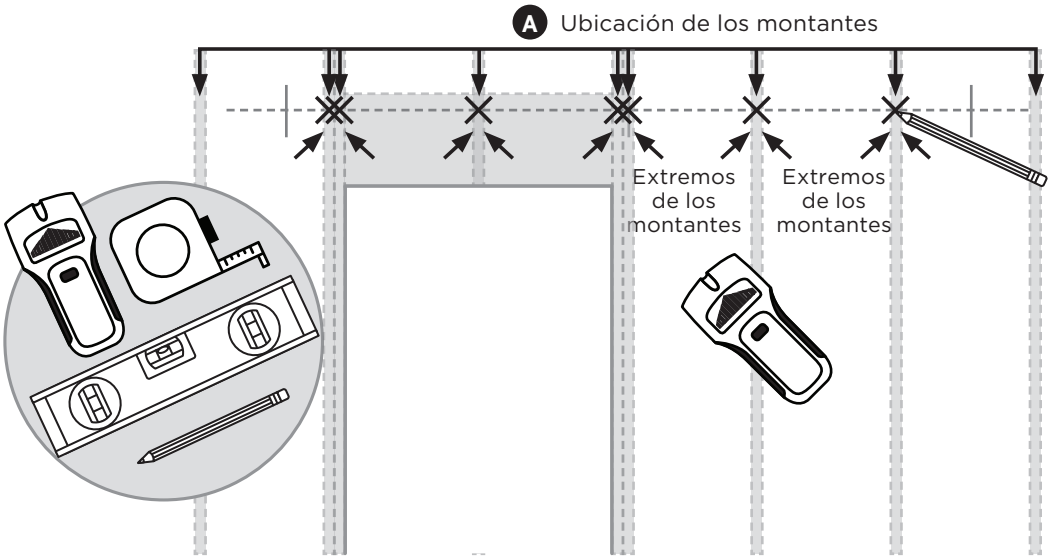

A) Use un buscador de montantes para encontrar y marcar el centro y los extremos del travesaño, así como la parte superior del dintel de la puerta para asegurar que esté al menos 1 in (2,5 cm) por sobre la línea que dibujó.

PASO 7 Marcar la posición del riel

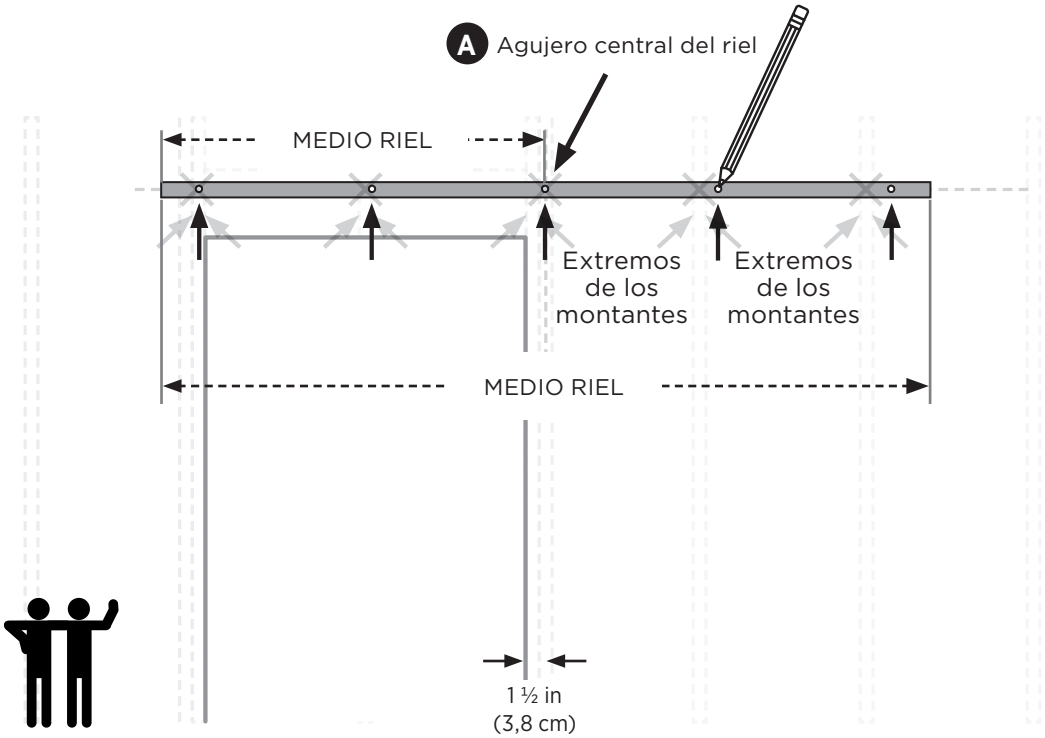

A) Usando el riel como plantilla, coloque el agujero central del riel sobre la marca en X central de la línea horizontal que dibujó (**Paso 5C**).

Nota 1: El agujero central del riel **DEBE** coincidir con el centro de un montante o el dintel.

(B) Usando los montantes marcados (**Paso 6**) para posición, mueva el agujero central del riel levemente a la izquierda o la derecha hasta que esté centrado sobre el montante (el riel tiene un par de pulgadas adicionales a cada lado para compensar).

(C) Controle si los demás agujeros del riel se alinean con el borde del montante; si es así, mueva el riel para que quede alineado cerca del centro o a 1 in (2,5 cm) del montante sin afectar la alineación de los demás agujeros.

Nota 2: Para esta parte, necesitará ayuda.

D) Cuando todos los agujeros del riel estén en la posición correcta, marque los agujeros según corresponda para perforación sobre los montantes y los dinteles o para los anclajes de pared.

PASO 8 Perforar agujeros para los montantes

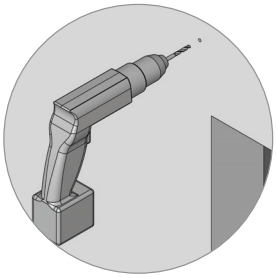

A) Perfore los agujeros que coincidirán con montantes o dinteles de madera con un taladro de 7/32 in (0, 55 cm) a una profundidad de aproximadamente 1 ½ in (3,8 cm).

PASO 9 Perforar agujeros para los anclajes

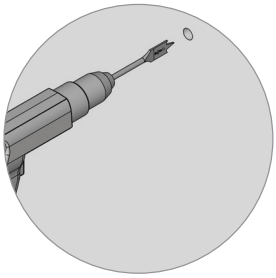

A) Perfore los agujeros que requerirán un anclaje de pared con una broca de pala de 3/4 in (1,9 cm)

PASO 10 Insertar el anclaje

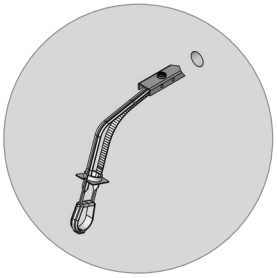

A) Para los agujeros de anclajes de pared, doble el anclaje hacia arriba de modo que el extremo puntiagudo de la placa de acero se inserte primero completamente en la pared de yeso, con el agujero con rosca en la parte superior, como se muestra.

PASO 11 Sujetar la placa al panel de yeso

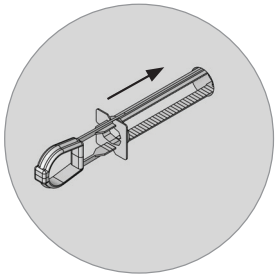

A) Mantenga el anillo de jalado vertical y jale el anclaje hacia atrás de modo que la placa de acero quede apoyada verticalmente contra la cara interna de la pared de yeso.

PASO 12 Ajustar la pestaña a la pared de yeso

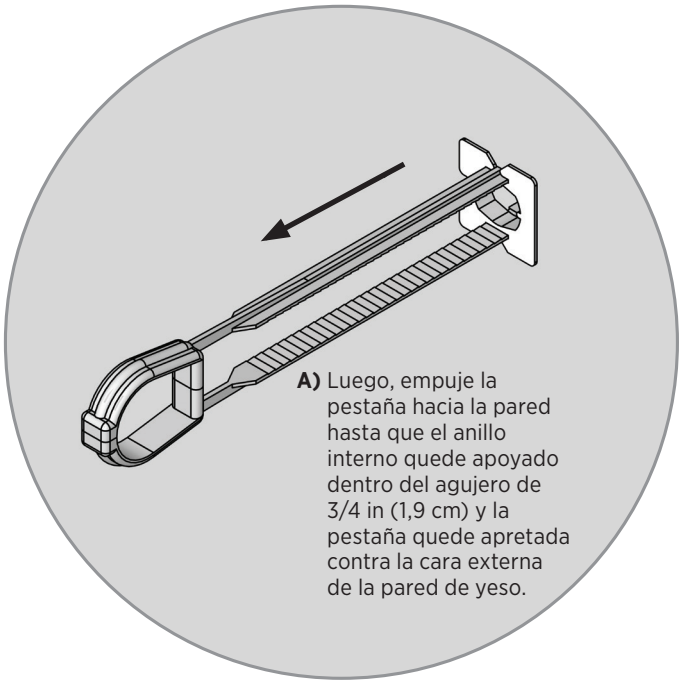

PASO 13 Quitar los brazos dentados

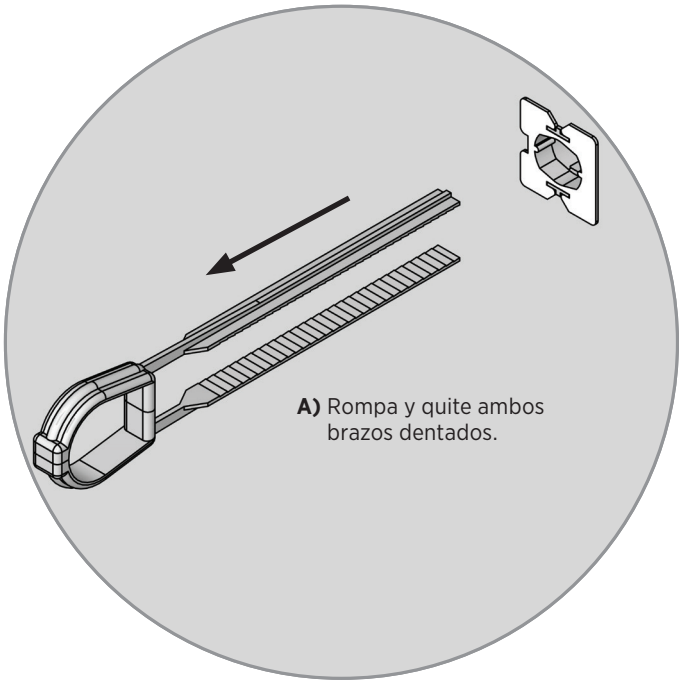

PASO 14 Insertar el accesorio del anclaje

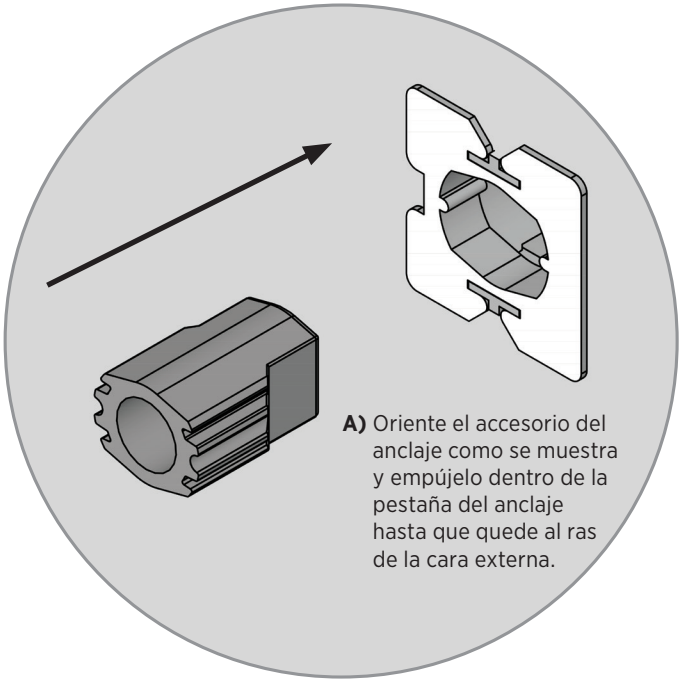

Nota: Antes de insertar el anclaje, asegúrese de que NO haya papel de yeso ni restos que cubran la placa de anclaje roscada, o estén dentro de esta, para que el perno se enrosque fácilmente.

PASO 15 Sujetar el centro del riel con el tirafondos tipo tornillo

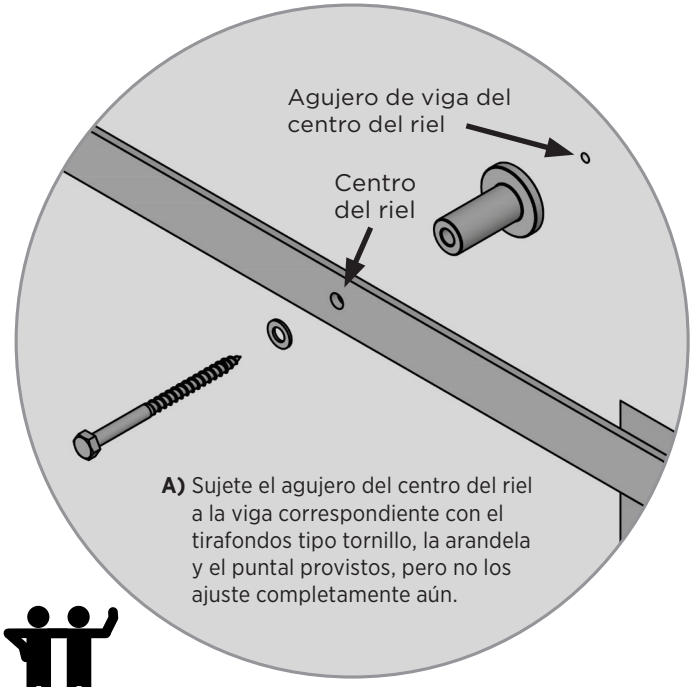

Nota: El puntal debe estar orientado como se muestra entre el riel y la pared, con la pestaña del puntal contra la pared.

PASO 16 Terminar de sujetar el riel a la pared

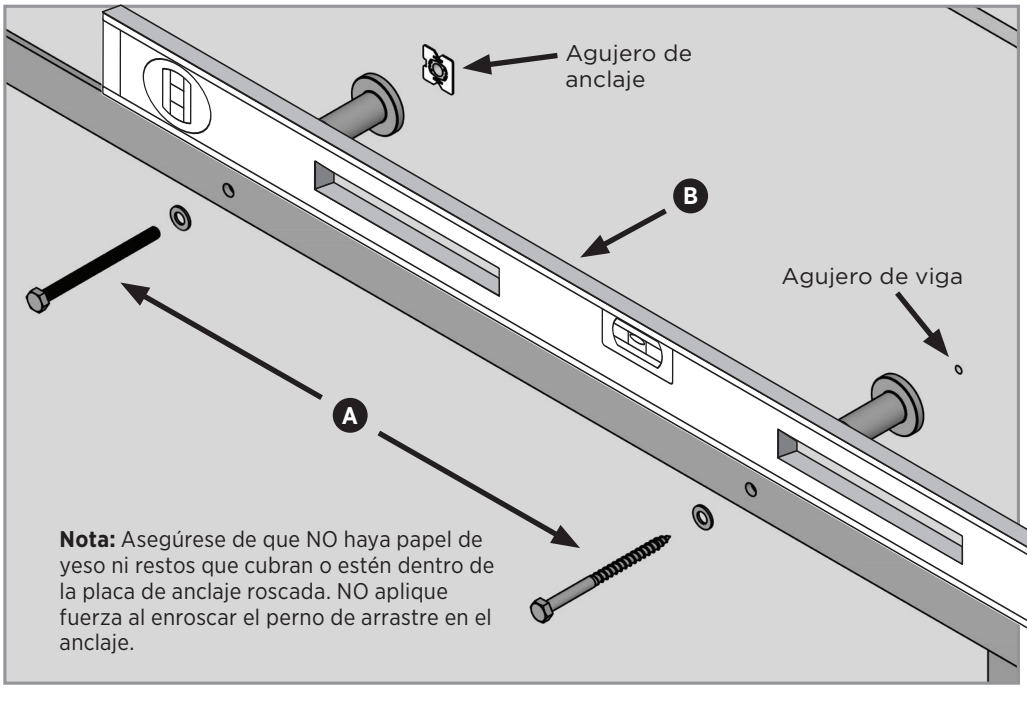

A) Termine de sujetar el riel a la pared con los tornillos pasadores restantes (tirafondos tipo tornillo o tipo perno), junto con las arandelas y los puntales, como se muestra.

Nota 1: No ajuste completamente aún.

B) Use un nivel para controlar que el riel esté horizontal y haga los ajustes necesarios.

C) Ajuste los cinco tornillos pasadores.

Nota 2: No ajuste en exceso, los tornillos solo deben estar ceñidos.

PASO 17 Colocar la puerta en el riel

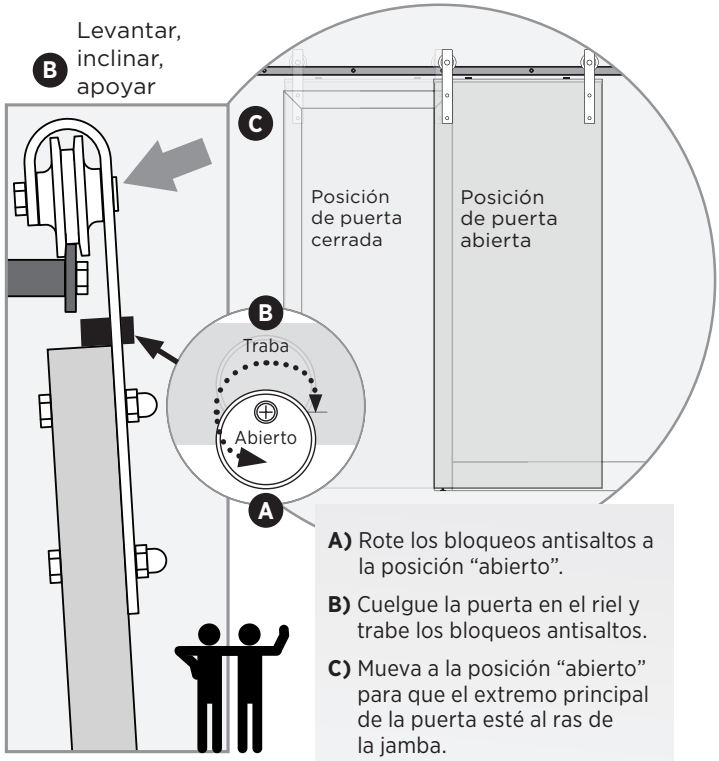

A) Rote los bloqueos antisaltos a la posición “abierto”.

B) Cuelgue la puerta en el riel y trabe los bloqueos antisaltos.

C) Mueva a la posición “abierto” para que el extremo principal de la puerta esté al ras de la jamba.

PASO 18 Marcar las posiciones del activador de cierre suave

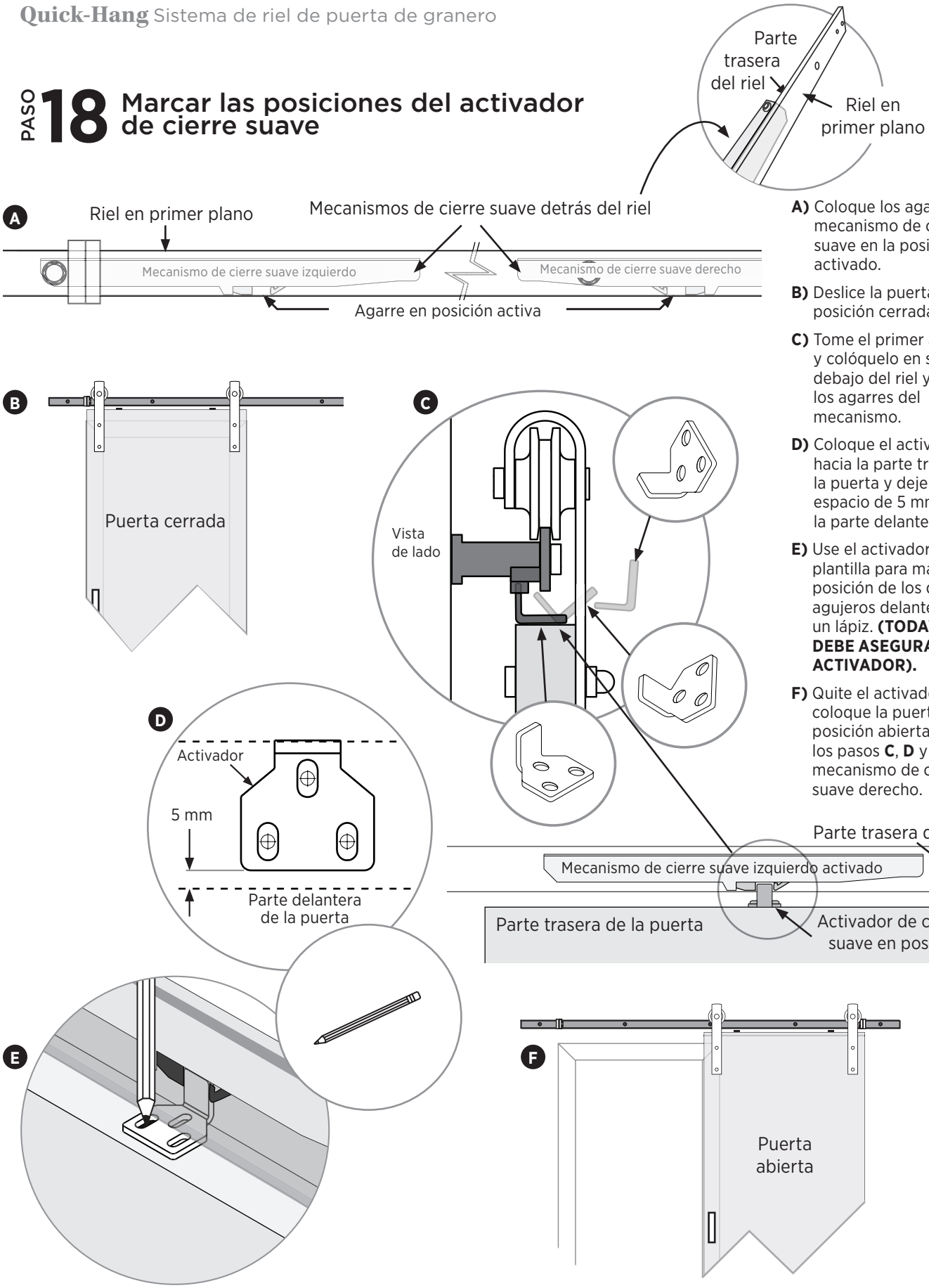

A) Coloque los agarres del mecanismo de cierre suave en la posición de activado.

B) Deslice la puerta a la posición cerrada.

C) Tome el primer activador y colóquelo en su lugar debajo del riel y entre los agarres del mecanismo.

D) Coloque el activador hacia la parte trasera de la puerta y deje un espacio de 5 mm desde la parte delantera.

E) Use el activador como plantilla para marcar la posición de los dos agujeros delanteros con un lápiz. **(TODAVÍA NO DEBE ASEGURAR EL ACTIVADOR).**

F) Quite el activador, coloque la puerta en posición abierta y repita los pasos **C**, **D** y **E** en el mecanismo de cierre suave derecho.

PASO 19 Perforación de las posiciones del activador de cierre suave

Recomendamos que trabajen dos personas para esta parte de la instalación.

Perforar las posiciones del activador de cierre suave en la puerta

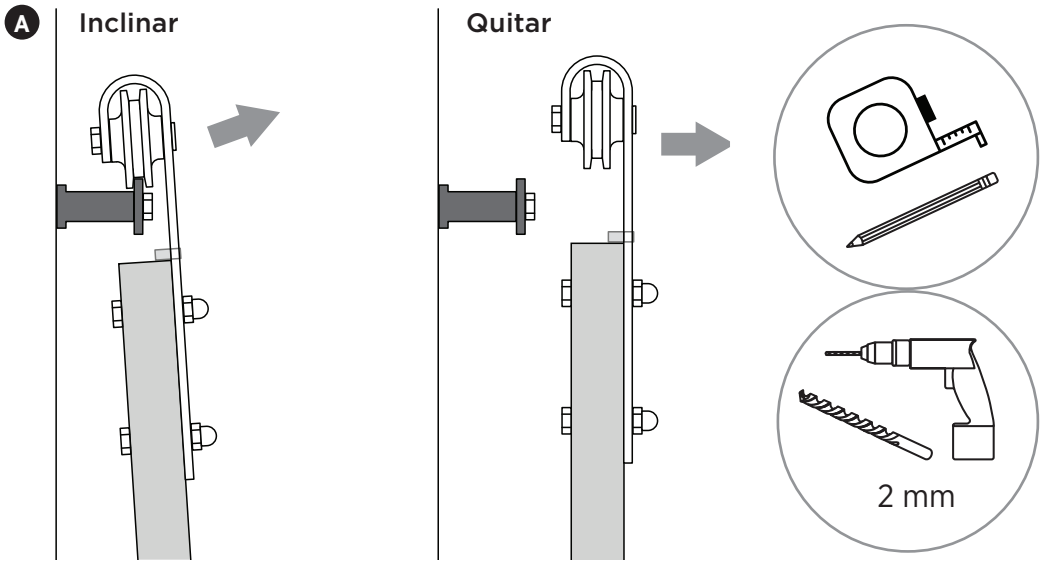

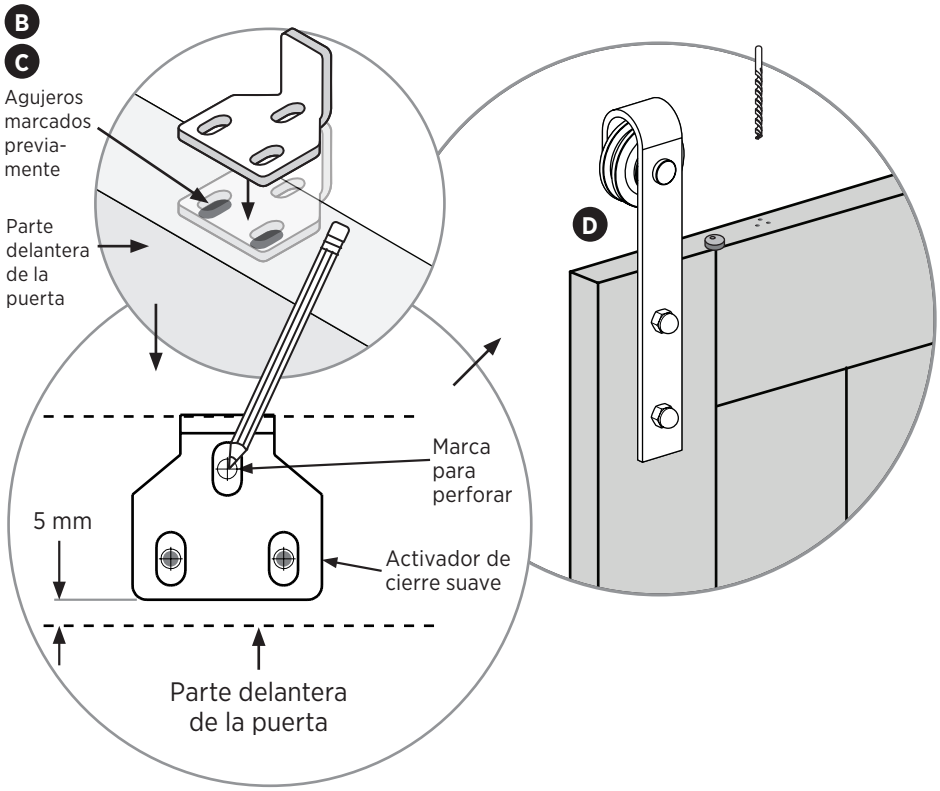

A) Quite la puerta del riel para realizar las marcas y perforar las posiciones del activador.

B) Coloque el activador en la parte superior de la puerta sobre las dos marcas realizadas previamente. Asegúrese de tener un espacio de 5 mm desde el frente de la puerta y marque el agujero trasero (tercer agujero).

C) Mueva el activador al otro lado de la puerta y repita el paso B.

D) Perfore agujeros guía de 2,5 cm de profundidad en las tres marcas de los activadores de cierre suave a cada lado de la puerta usando una broca de 2 mm.

¡IMPORTANTE!

TODAVÍA NO DEBE ASEGURAR LOS ACTIVADORES A LA PUERTA.

PASO 20 Asegurar los activadores de cierre suave en la puerta estilo granero

Desactivar el agarre del mecanismo de cierre suave

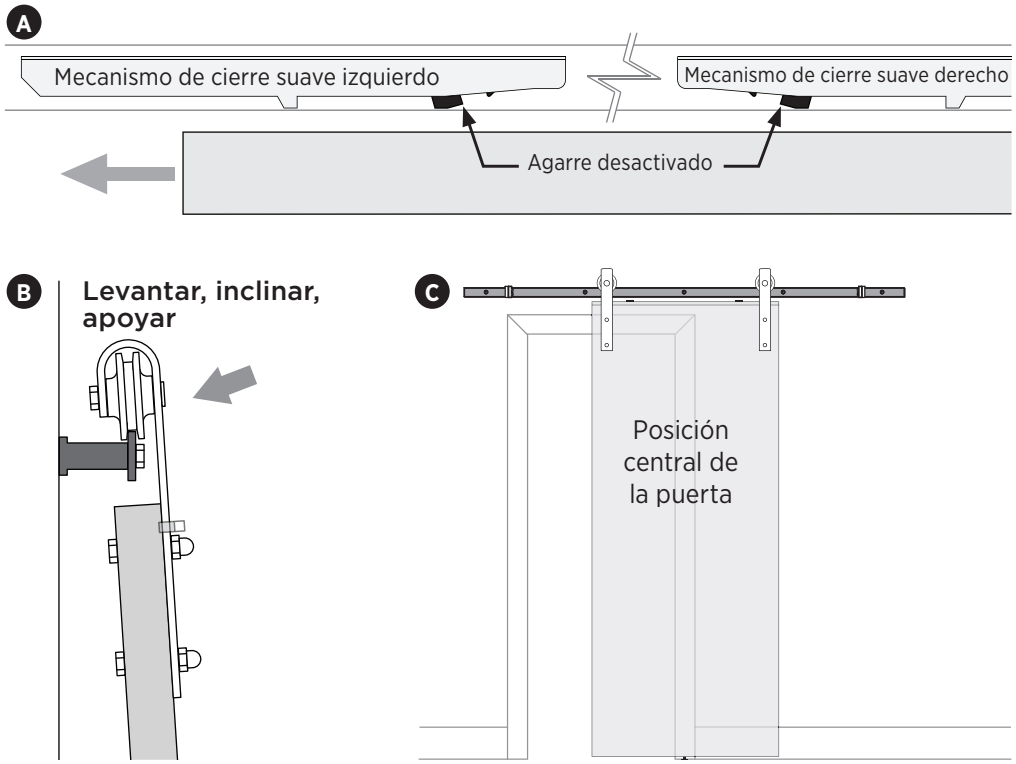

A) Coloque los agarres del mecanismo de cierre suave izquierdo y derecho en la posición de desactivado.

B) Vuelva a colocar la puerta en el riel.

C) Deslice la puerta a la posición central.

D) Coloque ambos activadores entre la parte superior de la puerta y la parte inferior del riel. Coloque ambos activadores sobre los agujeros guía.

E) Atornille los activadores comenzando por el tornillo que está detrás del riel.

F) Cierre y abra la puerta para controlar que funcione bien.

Montar el activador de cierre suave

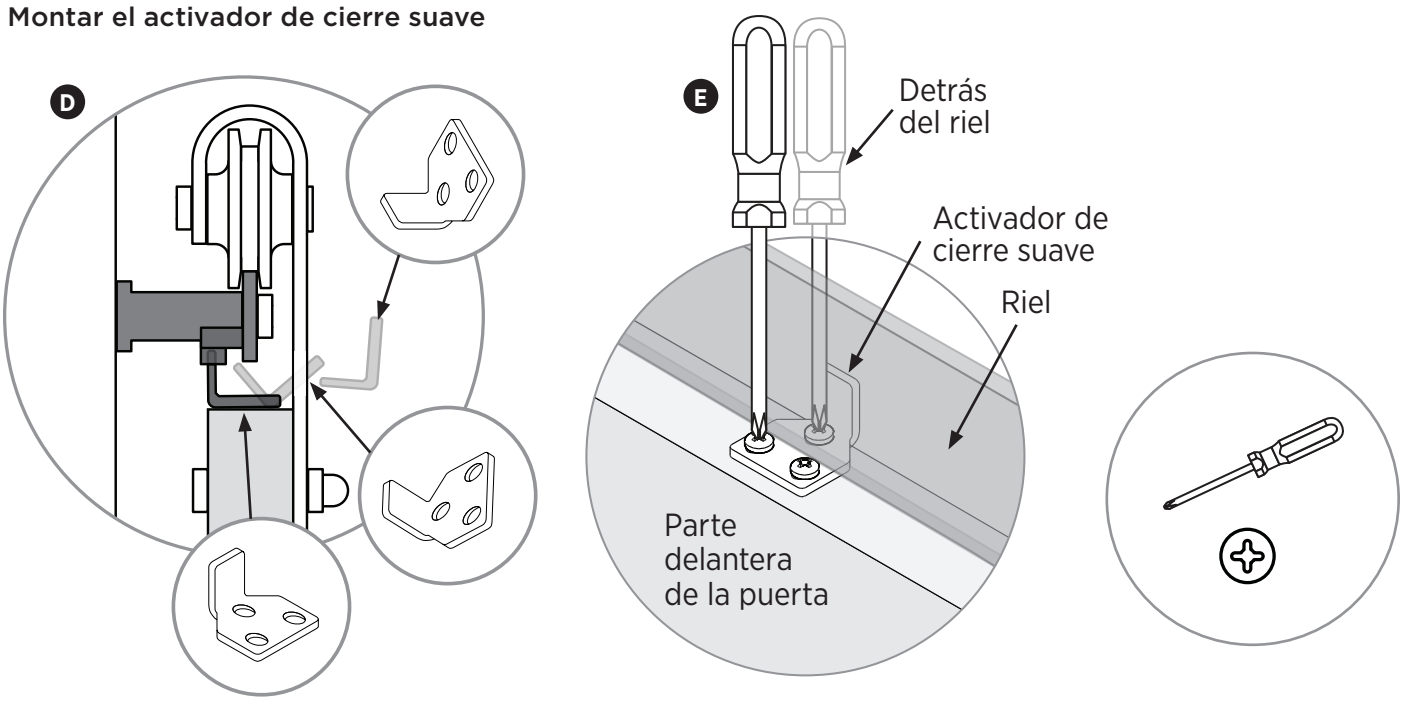

PASO 21 Instalar la guía de la puerta

Nota: La guía de puerta sirve para mantener la puerta estable y limitar el balanceo. Las siguientes instrucciones son para la guía de puerta para suelo, que es la opción recomendada. Si prefiere usar una guía para pared, consulte las instrucciones debajo.

Instalar la guía de la puerta

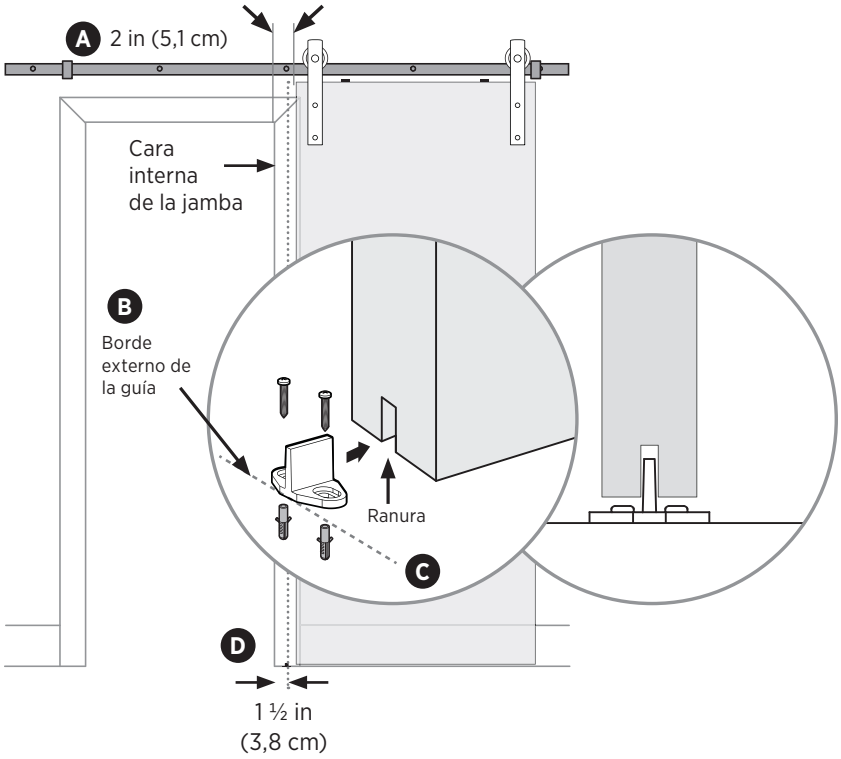

GUÍA DE PUERTA PARA SUELO
(opción recomendada)

A) Deslice la puerta 2 in (5,1 cm) más allá de la jamba para preparar la instalación de la guía.

B) Coloque el borde externo de la guía a 1 ½ in (3,8 cm) de la jamba, adyacente a la ranura, y marque la ubicación de la guía en el suelo.

C) Si es necesario, haga un agujero piloto de 1/4 in (0,6 cm) para los anclajes de suelo o sujete directamente en el suelo.

Instalar la guía de puerta para pared (opcional)

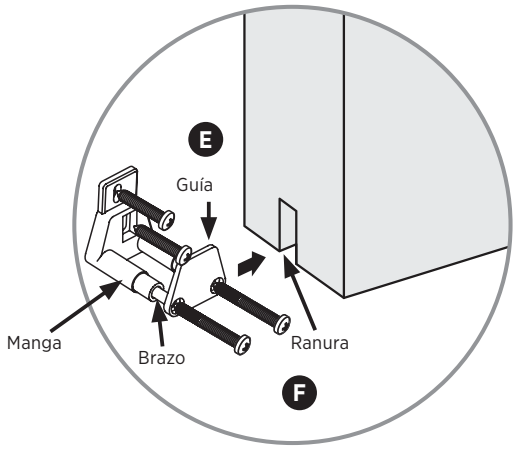

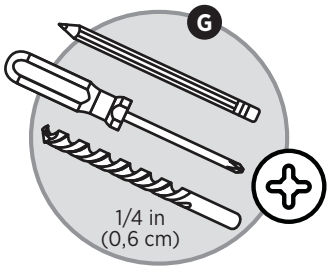

GUÍA DE PUERTA PARA PARED

D) Con los tornillos provistos, asegure la guía a 1 ½ in (3,8 cm) de la jamba de la puerta directamente en la pared o el zócalo.

E) Alinee la guía con la ubicación de la ranura empujando el brazo de la guía hacia adentro o hacia afuera hasta que logre la alineación.

F) Inserte los tornillos en el brazo de la guía usando la mano.

G) Ajuste los tornillos con un destornillador Phillips n.° 2.

PASO 22 Asegurar los frenos de los extremos y los bloqueos antisaltos

Freno del extremo izquierdo

A) Coloque la puerta en la posición cerrada. Mueva el freno izquierdo para que toque el lado de la barra curva. Ajuste con la llave Allen pequeña.

B) Rote el bloqueo antisaltos hacia adentro para asegurar la puerta y que no se salga del riel. Ajuste con un destornillador Phillips n.° 2.

C) Coloque la puerta en la posición abierta. Repita los pasos A y B para el lado derecho de la puerta.

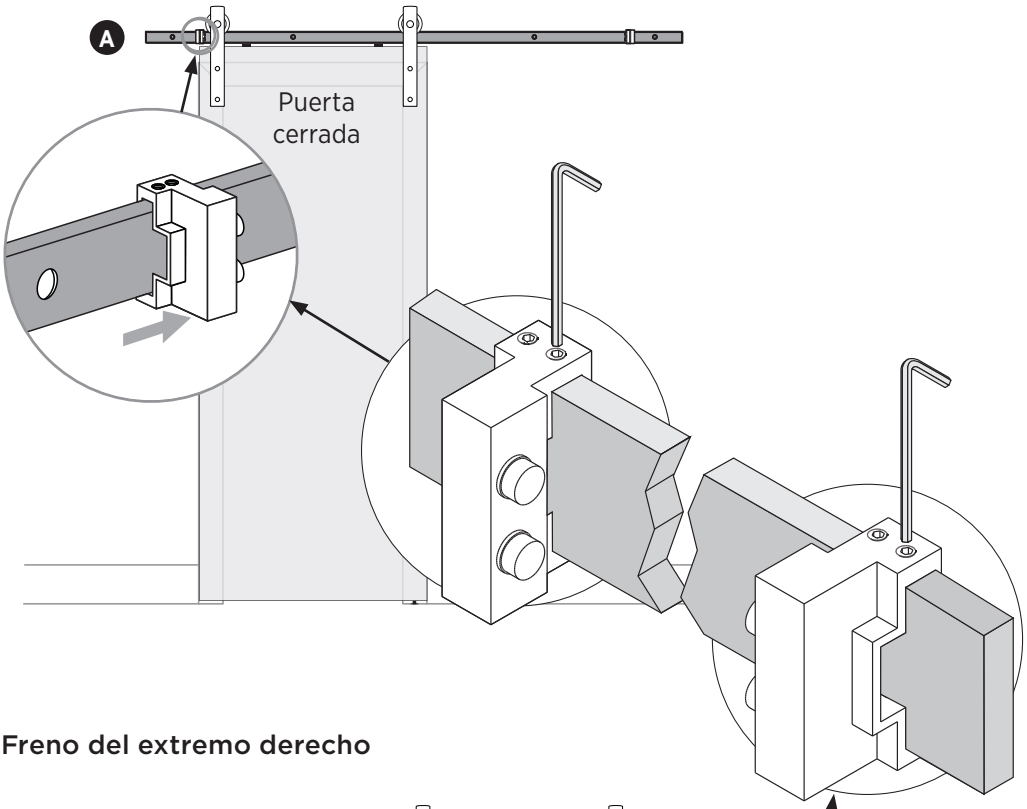

Freno del extremo derecho

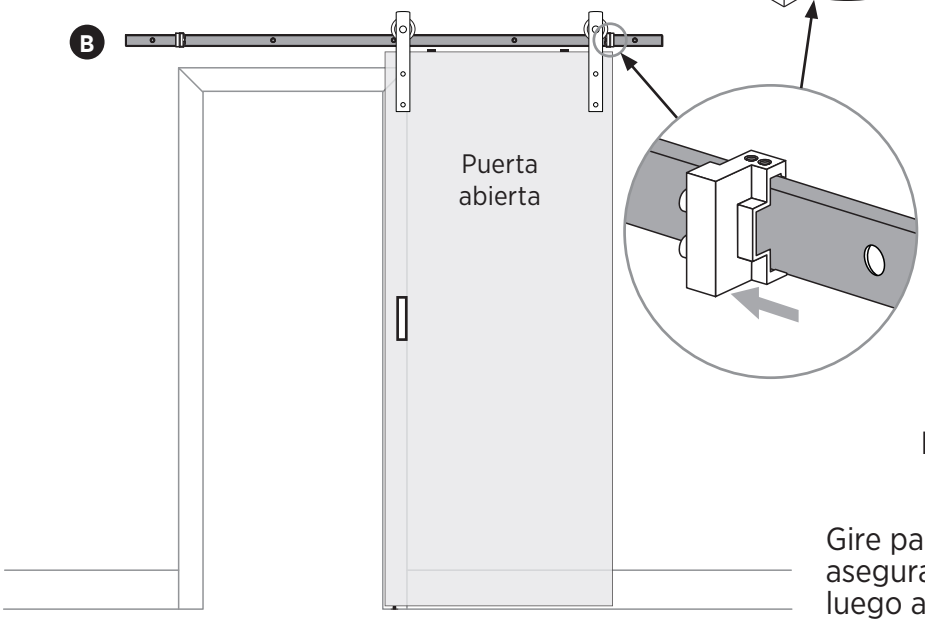

Bloqueos antisaltos

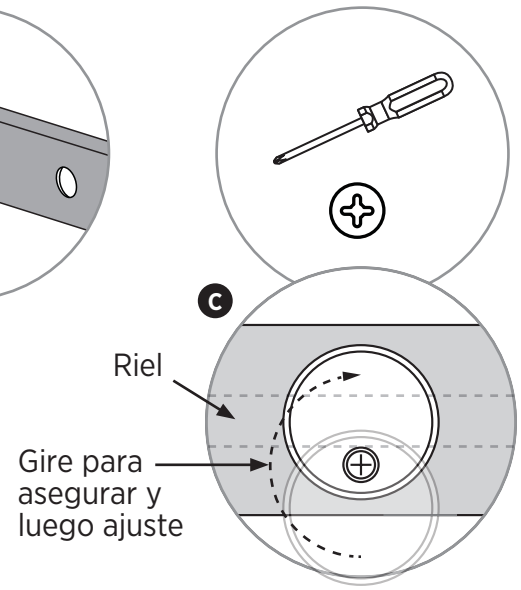

PASO 23 Terminar la instalación

A) Para terminar la instalación, sujete los tapones de unión del riel en ambos extremos del riel.

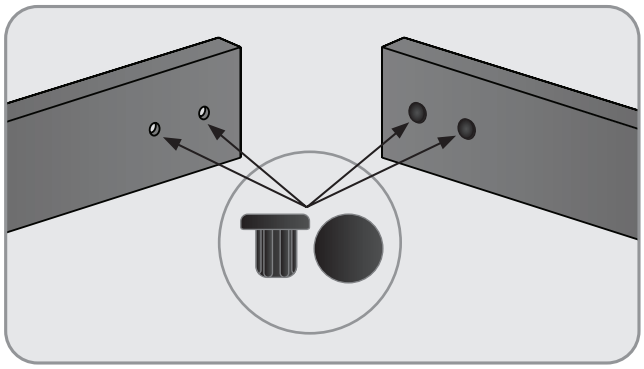

CUIDADO Y MANTENIMIENTO BÁSICOS DE LA PUERTA DE GRANERO

- Antes de quitar la puerta de la bolsa de plástico protectora, le aconsejamos que deje que se aclimate en la habitación en la que se instalará durante 24 horas.
- Evite instalar la puerta cerca de habitaciones con humedad o donde las temperaturas cambien con las estaciones (la humedad relativa óptima en su casa para evitar la deformación, la torsión, la hinchazón o el encogimiento de cualquier producto de madera es de 45 % a 60 %. Toda condición fuera de estos parámetros y sus efectos no son responsabilidad de Renin).
- Limpie inmediatamente los derrames con un paño de toalla o microfibra para evitar dañar la superficie. No utilice ninguna herramienta dura o que pueda rayar la superficie, incluidas arandelas de presión.
- Cuelgue una puerta por cada riel o un peso máximo de 250 libras (115 kg) para dos puertas corredizas (los herrajes se venden por separado).
- Instale solo en interiores.
- No recorte la puerta.
- Levante e instale con dos personas.

PUERTA DE GRANERO DE MADERA SÓLIDA (CUIDADO Y MANTENIMIENTO ESPECÍFICOS)

- No limpie con solventes ni limpiadores comerciales ya que pueden dañar el acabado o distorsionar la textura natural de la madera. Cuando limpie, use un paño o una esponja húmedos. Para manchas persistentes, pruebe con bicarbonato de sodio y agua en una pequeña área de prueba antes de intentar eliminar la mancha.
- Para las puertas pintadas, use una capa de imprimación al aceite de buena calidad y una de pintura al aceite para el acabado. Consulte a un profesional de la pintura en el lugar donde compró esta puerta para que le dé sus recomendaciones. Normalmente, lijar toda la puerta con papel de lija de grano 220 y luego aplicar dos capas del acabado deseado es suficiente.
- Para las puertas teñidas, se recomienda usar un tinte de alta calidad a base de agua o de aceite. Siga las instrucciones del fabricante del tinte y no lo diluya con ningún producto químico ni agua. En un ambiente muy húmedo, utilice un tinte a base de aceite.
- ASEGÚRESE DE TERMINAR LAS SEIS SUPERFICIES. Su puerta, como ocurre con todos los productos de madera, puede hincharse y encogerse cuando ocurren cambios en la temperatura y la humedad relativa de su casa.
- Inspeccione el acabado de la puerta por lo menos una vez al año y vuelva a aplicar una capa según sea necesario; limpie solo dos veces al año o según sea necesario.
- Es importante que usted se preocupe por dar el acabado correcto a la puerta de madera. Una vez que haya sacado la puerta de la bolsa plástica protectora, debe estar terminada y sellada por los seis lados, idealmente en un plazo de 24 horas. Sellar la puerta adecuadamente evitará el movimiento de la puerta, como deformación y torsión, que ocurre si la puerta no está sellada. Si no se sella la puerta correctamente, se anulará la garantía del fabricante.
- Taladre previamente cualquier agujero para las tiras de suspensión (donde corresponda) y antes de aplicar cualquier herraje adicional.

PUERTA DE GRANERO TEÑIDA (CUIDADO Y MANTENIMIENTO ESPECÍFICOS)

Nuestras puertas de granero están hechas a mano y teñidas por nuestros pintores artesanos para ofrecer una calidad superior y un acabado único para su puerta. Tenga en cuenta que puede haber imperfecciones en la madera y en el tinte debido a la naturaleza de los materiales utilizados para crear este aspecto natural y auténtico. Como las puertas de granero están teñidas a mano, emitirán un olor. La puerta ha sido colocada en una funda plástica protectora para asegurar que llegue a usted en las mejores condiciones posibles. La funda no permite que el tinte emita gases, lo cual ocurriría si la puerta no estuviera protegida. El olor puede durar desde unos días hasta una semana según la ventilación de la habitación, y disminuirá durante este tiempo. Puede optar por dejar la puerta en un área de bajo tránsito de su casa hasta que el olor se haya disipado y la puerta se haya aclimatado a los niveles de humedad de su hogar (abrir una o dos ventanas ayudará a ventilar el área y acelerar el proceso). Cualquier método alternativo para remediar el olor dependerá de la preferencia del comprador. Úselo a su propia discreción.

- No limpie con solventes ni limpiadores comerciales ya que pueden dañar el acabado de la puerta. Cuando limpie, pase un trapo o esponja humedecidos por una pequeña área de prueba antes de intentar eliminar cualquier mancha.
- Las puertas de granero teñidas ofrecen una solución fácil de mantener y lista para colgar.
- Debido a que la puerta del granero está teñida, no debe pintar ni teñir la puerta. Si lo hace, el tinte se dañará y anulará la garantía del fabricante.

GARANTÍA LIMITADA POR 5 AÑOS

Los productos están garantizados contra defectos de fabricación hasta por cinco años a partir de la fecha de compra.

La garantía se aplica solo al comprador original del producto. Si se determina que un producto tiene problemas por defectos de fabricación, se le brindará un producto de reemplazo. El alcance de la garantía se limita a reemplazar el producto y no incluye la mano de obra necesaria para instalar, reparar, entregar o quitar el producto existente.

Esta garantía es nula si el producto se daña en tránsito o si el daño o la falla están causados por abuso, uso indebido, almacenamiento en entorno inadecuado, uso anormal, instalación fallida, incumplimiento de las instrucciones de instalación, accidentes, mantenimiento inadecuado o reparaciones.

Nos reservamos el derecho de inspeccionar cualquier reclamo antes de emitir un crédito.